Буст-І 355 ЕС П



Канальні вентилятори змішаного типу у шумоізольованих корпусах з ЕС-двигунами

- Рівень звукового тиску LpA на відстані 3 м: 48
- У шумоізольованому корпусі
- Управління: Вбудований регулятор швидкості
- Тип крильчатки: Змішаного типу
- Матеріал корпусу: Оцинкована сталь
- Встановлення в довільній позиції

	Одиниця виміру	Буст-І 355 ЕС П
Розмір повітропроводу, який приєднується	мм	355
Фазність	-	1
Мінімальна напруга живлення	В	230
Максимальна напруга живлення	В	230
Частота мережі живлення	Гц	50/60
Номінальна потужність	Вт	353
Максимальний струм	А	1.56
Максимальна витрата повітря	м³/год	3500
Швидкість обертання	-	2470
Рівень звукового тиску LpA на відстані 3 м	дБ(А)	48
Вага	кг	20.7
Максимальна температура повітря що переміщується	°С	55
Мінімальна температура повітря що переміщується	°С	-25
Мінімальна температура оточуючого повітря	°С	1
Максимальна температура оточуючого повітря	°С	40
Клас захисту	-	IPX4
Клас захисту приводу	-	IP44
Матеріал крильчатки	-	Пластик

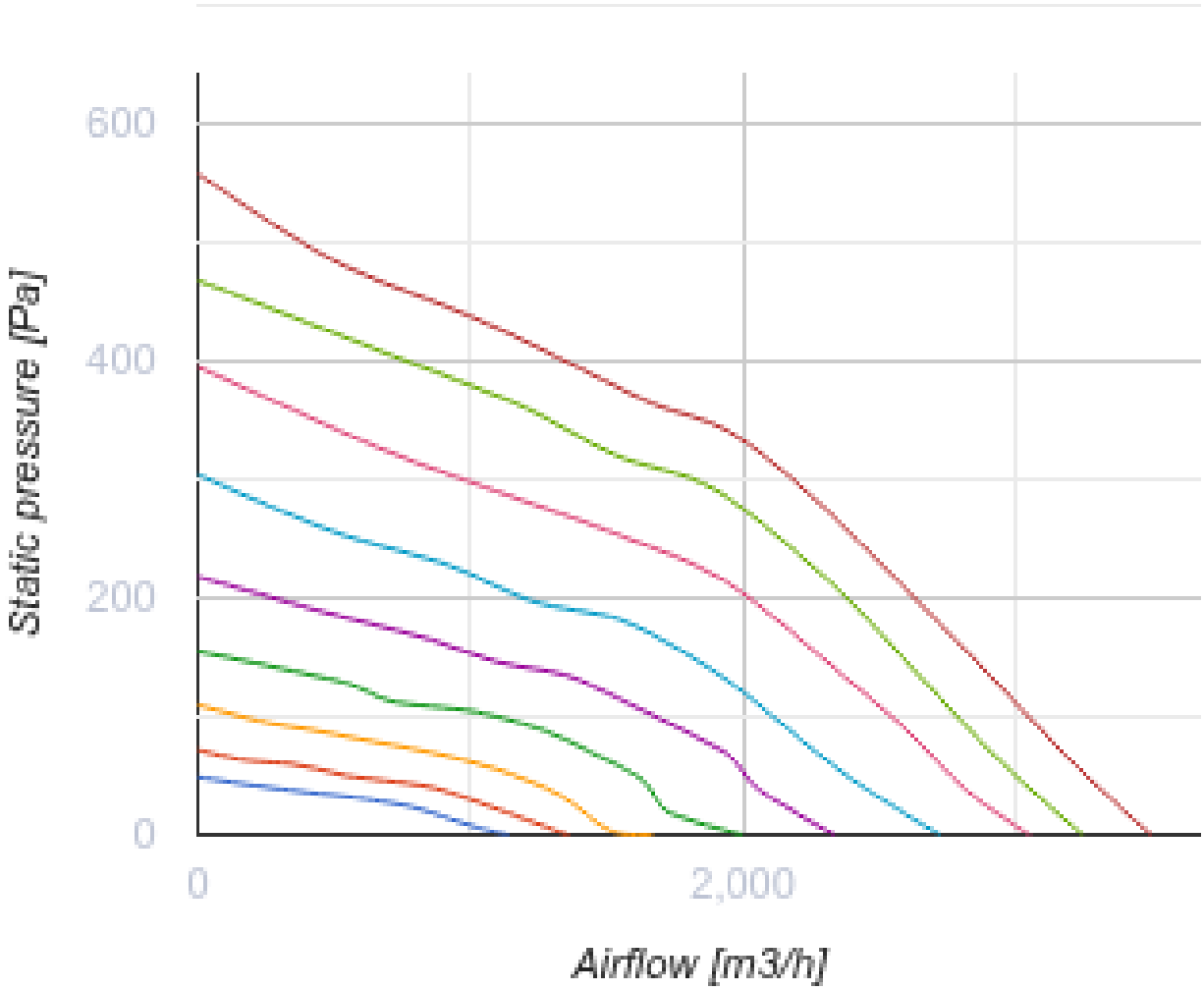
600
400
200
0
Static pressure [Pa]
0
2,000
Airflow [m3/h]

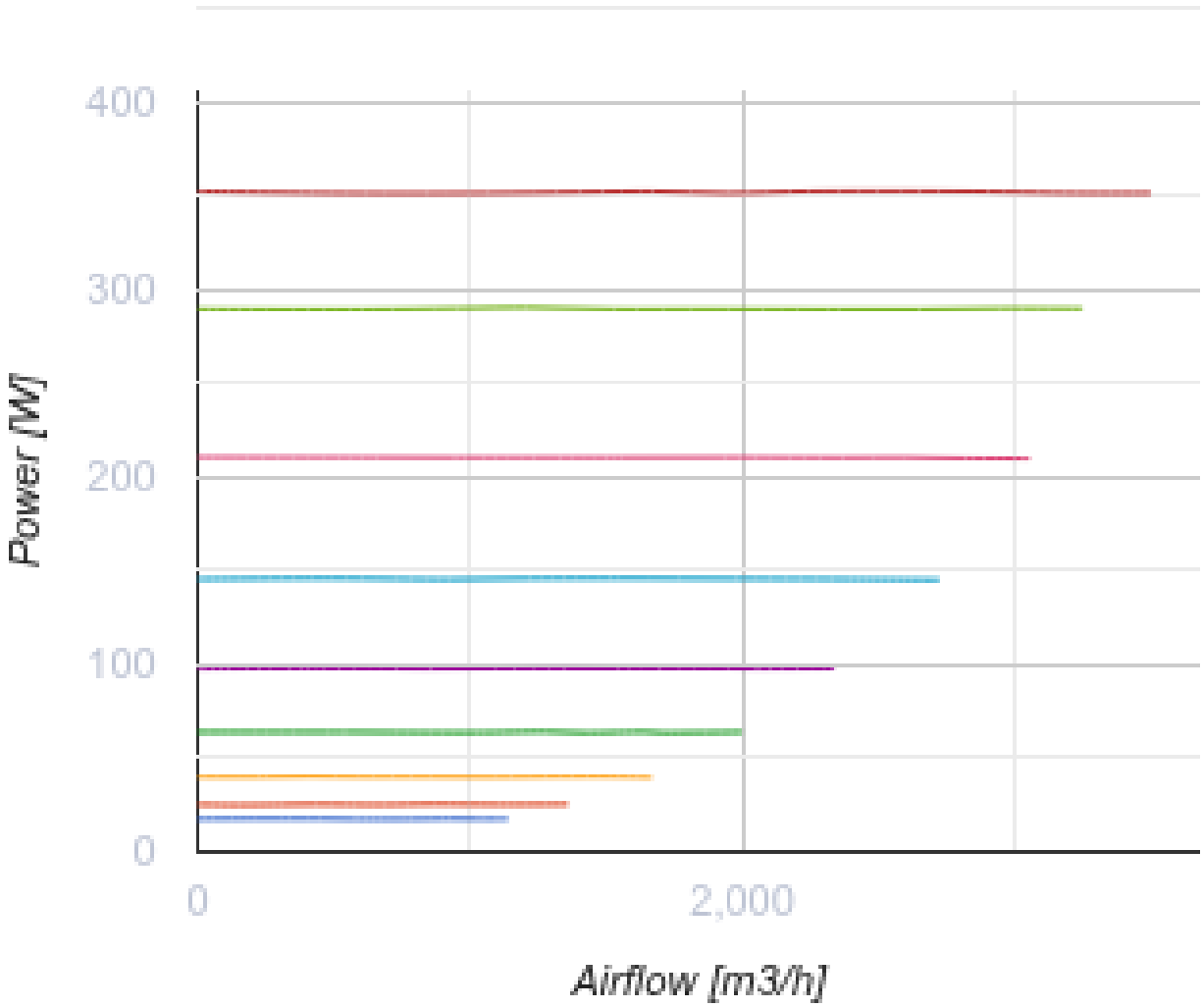

Розміри

Ø D	Ø D1	B	L	L1
354	412	471	601	739

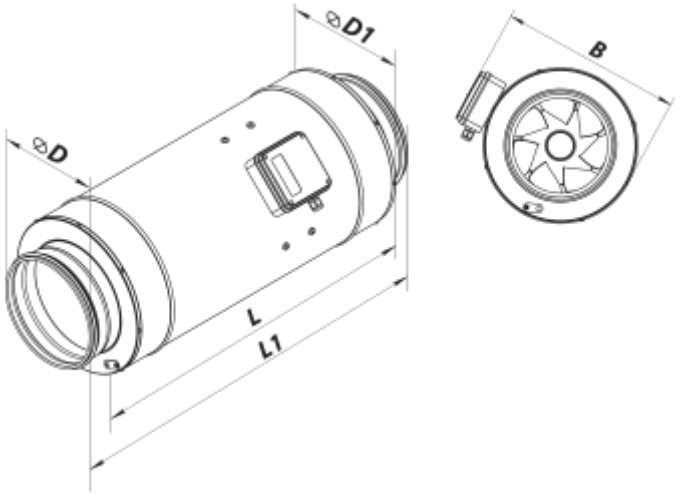

Аксесуари

Для круглих каналів

Найменування	Фото	Опис
СР 355/600		Шумоглушники з оцинкованої сталі наповнені негорючим звукопоглинальним матеріалом
СР 355/900		Шумоглушники з оцинкованої сталі наповнені негорючим звукопоглинальним матеріалом
СР 355/1200		Шумоглушники з оцинкованої сталі наповнені негорючим звукопоглинальним матеріалом

Заслінки для круглих каналів

Найменування	Фото	Опис
КОМ1 355		Зворотний гравітаційний клапан для перекриття повітряного потоку в круглих повітропроводах
КР 355		Повітряні заслінки для регулювання витрати повітря у каналах круглого перерізу
КРВ 355		Повітряні заслінки для автоматичного регулювання витрати повітря у каналах круглого перерізу

Для круглих каналів

Найменування	Фото	Опис

ВВГ 355	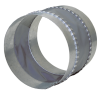	Гнучкі віброгасильні вставки для круглих каналів

Регулятори швидкості для ЕС-двигунів

Найменування	Фото	Опис
Р-1/010		Регулятор швидкості для ЕС-двигунів

Екодизайн

Торгова марка	Вентс
Модель	Буст-I 355 ЕС П
Тип приводу	Integrated VSD
Тип теплообміннику	Немає
Статичний тиск за номінальної витрати повітря (Па)	0
Максимальні зовнішні витоки (%)	0
Статична ефективність (%)	0
Декларований тип вентиляційної одиниці	NRVU UVU
Sound power level (дБ(A))	0
Ефективна потужність (кВт)	0