Буст-I 400 EC



Канальні вентилятори змішаного типу у шумоізольованих корпусах з EC-двигунами

- Рівень звукового тиску LpA на відстані 3 м: 49
- У шумоізольованому корпусі
- Тип крильчатки: Змішаного типу
- Матеріал корпусу: Оцинкована сталь
- Встановлення в довільній позиції

	Одиниця виміру	Буст-I 400 EC
Розмір повітропроводу, який приєднується	мм	400
Фазність	-	1
Максимальна напруга живлення	В	230
Мінімальна напруга живлення	В	230
Частота мережі живлення	Гц	50/60
Номінальна потужність	Вт	726
Максимальний струм	А	4.8
Максимальна витрата повітря	м³/год	5415
Швидкість обертання	-	2580
Рівень звукового тиску LpA на відстані 3 м	дБ(А)	49
Вага	кг	22.8
Максимальна температура повітря що переміщується	°C	55
Мінімальна температура повітря що переміщується	°C	-25
Мінімальна температура оточуючого повітря	°C	1
Максимальна температура оточуючого повітря	°C	40
Клас захисту	-	IPX4
Клас захисту приводу	-	IP44
Матеріал крильчатки	-	Пластик

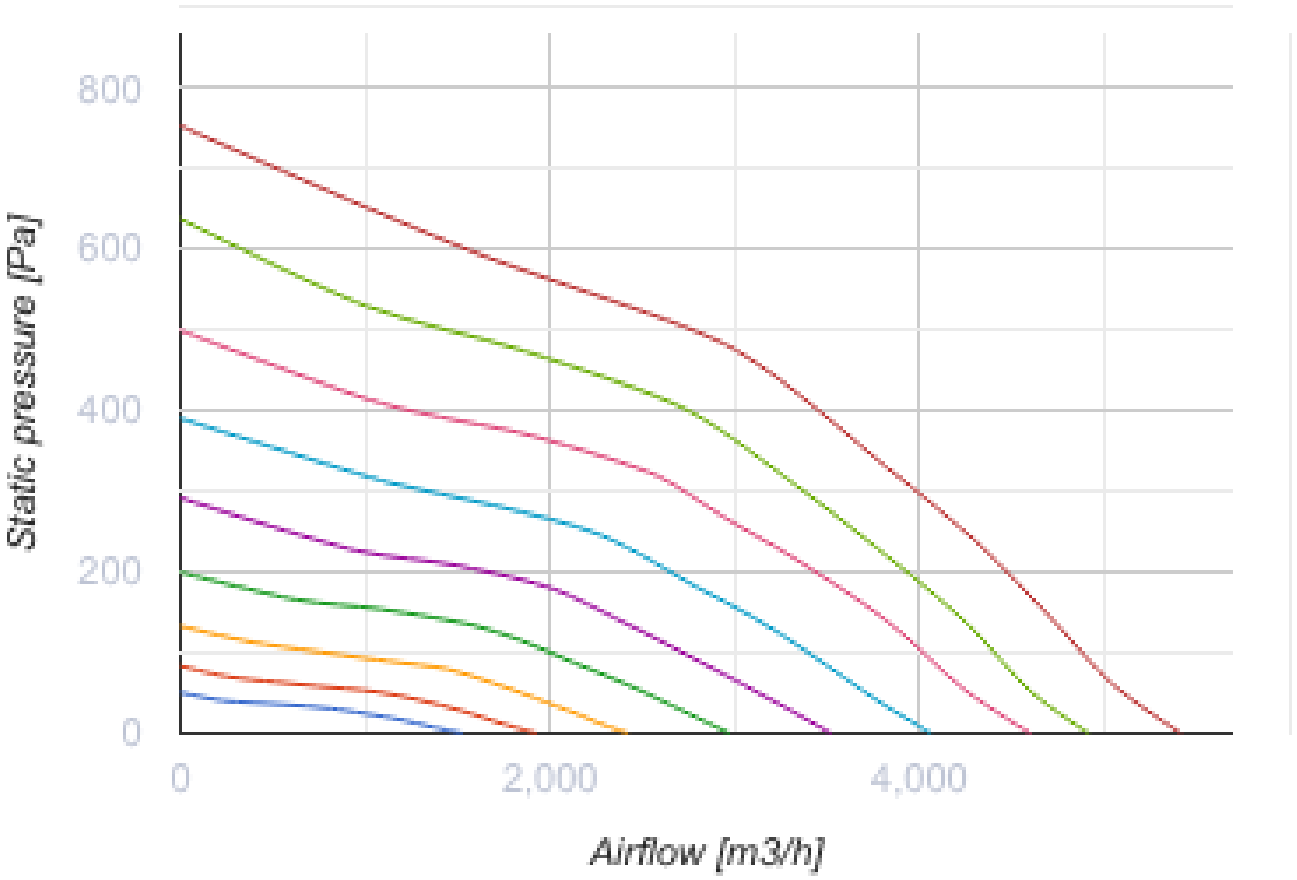
800
600
400
200
0
Static pressure [Pa]
0
2,000
4,000
Airflow [m3/h]

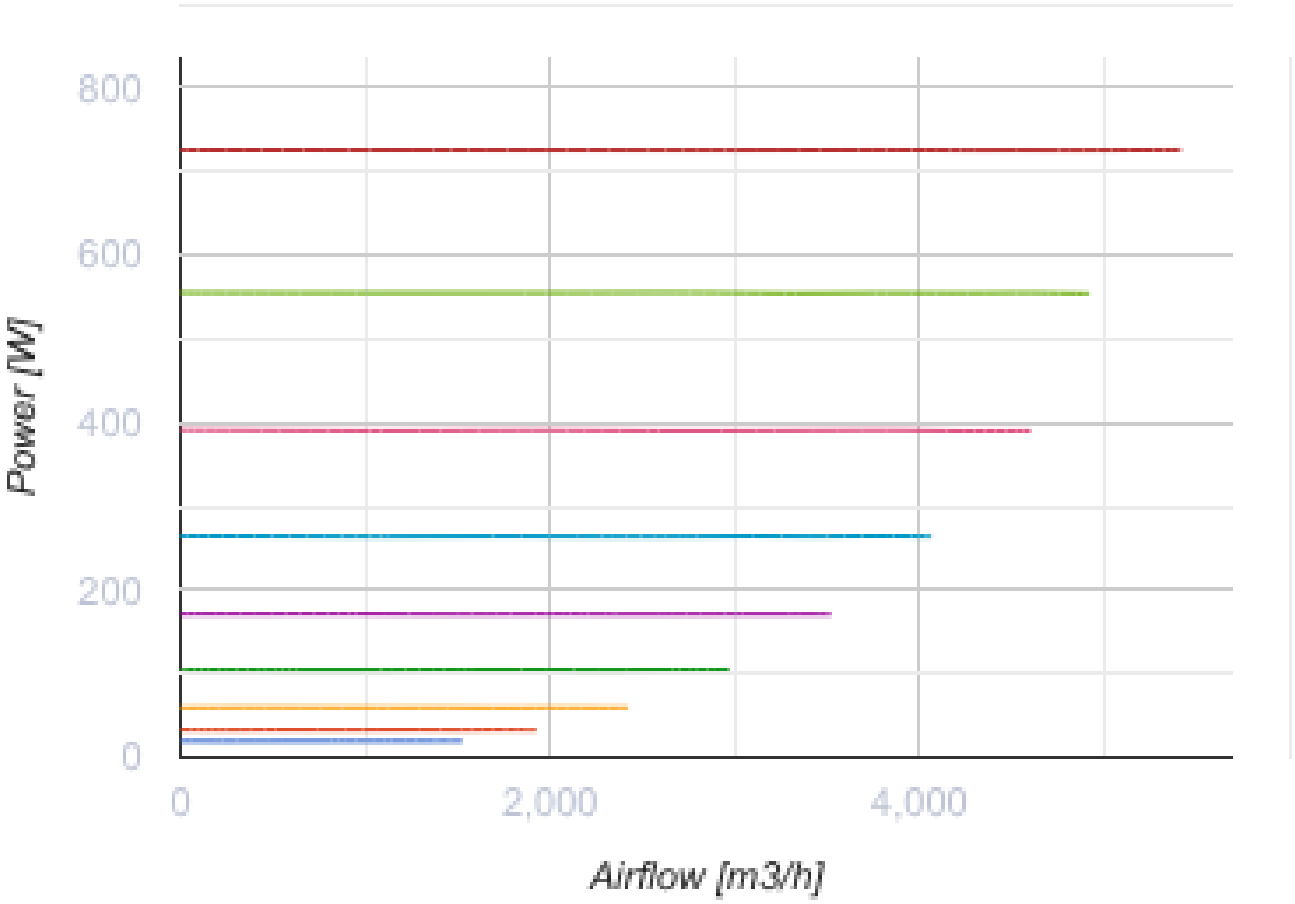

Розміри

Ø D	Ø D1	B	L	L1
399	460	517	648	785

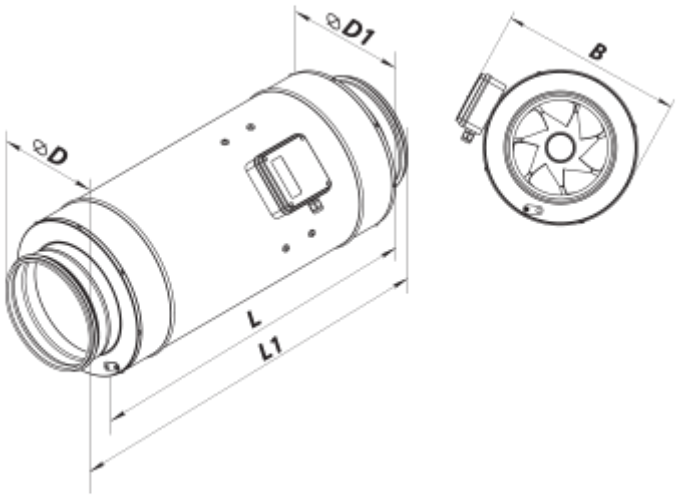

Аксесуари

Для круглих каналів

Найменування	Фото	Опис
СР 400/900		Шумоглушники з оцинкованої сталі наповнені негорючим звукопоглинальним матеріалом
СР 400/1200		Шумоглушники з оцинкованої сталі наповнені негорючим звукопоглинальним матеріалом

Заслінки для круглих каналів

Найменування	Фото	Опис
КР 400		Повітряні заслінки для регулювання витрати повітря у каналах круглого перерізу
КРВ 400		Повітряні заслінки для автоматичного регулювання витрати повітря у каналах круглого перерізу

Для круглих каналів

Найменування	Фото	Опис
ВВГ 400	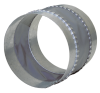	Гнучкі віброгасильні вставки для круглих каналів
ВВГФ 400		Гнучкі віброгасильні вставки з фланцями для круглих каналів

Регулятори швидкості для ЕС-двигунів

Найменування	Фото	Опис
Р-1/010		Регулятор швидкості для ЕС-двигунів

Екодизайн

Торгова марка	Вентс
Модель	Буст-I 400 EC
Тип приводу	Integrated VSD
Тип теплообміннику	Немає
Статичний тиск за номінальної витрати повітря (Па)	298
Максимальні зовнішні витоки (%)	2.7
Статична ефективність (%)	45.9
Ефективна потужність (кВт)	0.73
Sound power level (дБ(А))	68
Декларований тип вентиляційної одиниці	NRVU UVU