# Касто 100-12 Т1 Л



Осьові вентилятори з низьким рівнем шуму та енергоспоживанням для витяжної вентиляції

- Рівень звукового тиску LpA на відстані 3 м: 28
- Тип крильчатки: Змішаного типу
- Матеріал корпусу: Пластик
- Захист від зворотньої тяги: Зворотний клапан
- Таймер: Таймер увімкнення, Таймер вимкнення

| | Одиниця виміру | Касто 100-12 Т1 Л |
|---|---|---|
| Максимальна напруга живлення | В | 12 |
| Мінімальна напруга живлення | В | 12 |
| Частота мережі живлення | Гц | 50 |
| Номінальна потужність | Вт | 8 |
| Максимальний струм | А | 1.02 |
| Максимальна витрата повітря | м³/год | 85 |
| Рівень звукового тиску LpA на відстані 3 м | дБ(А) | 28 |
| Вага | кг | 0.45 |
| Мінімальна температура оточуючого повітря | °С | 1 |
| Максимальна температура оточуючого повітря | °С | 40 |
| Клас захисту | - | IP44 |
| Матеріал крильчатки | - | Пластик |

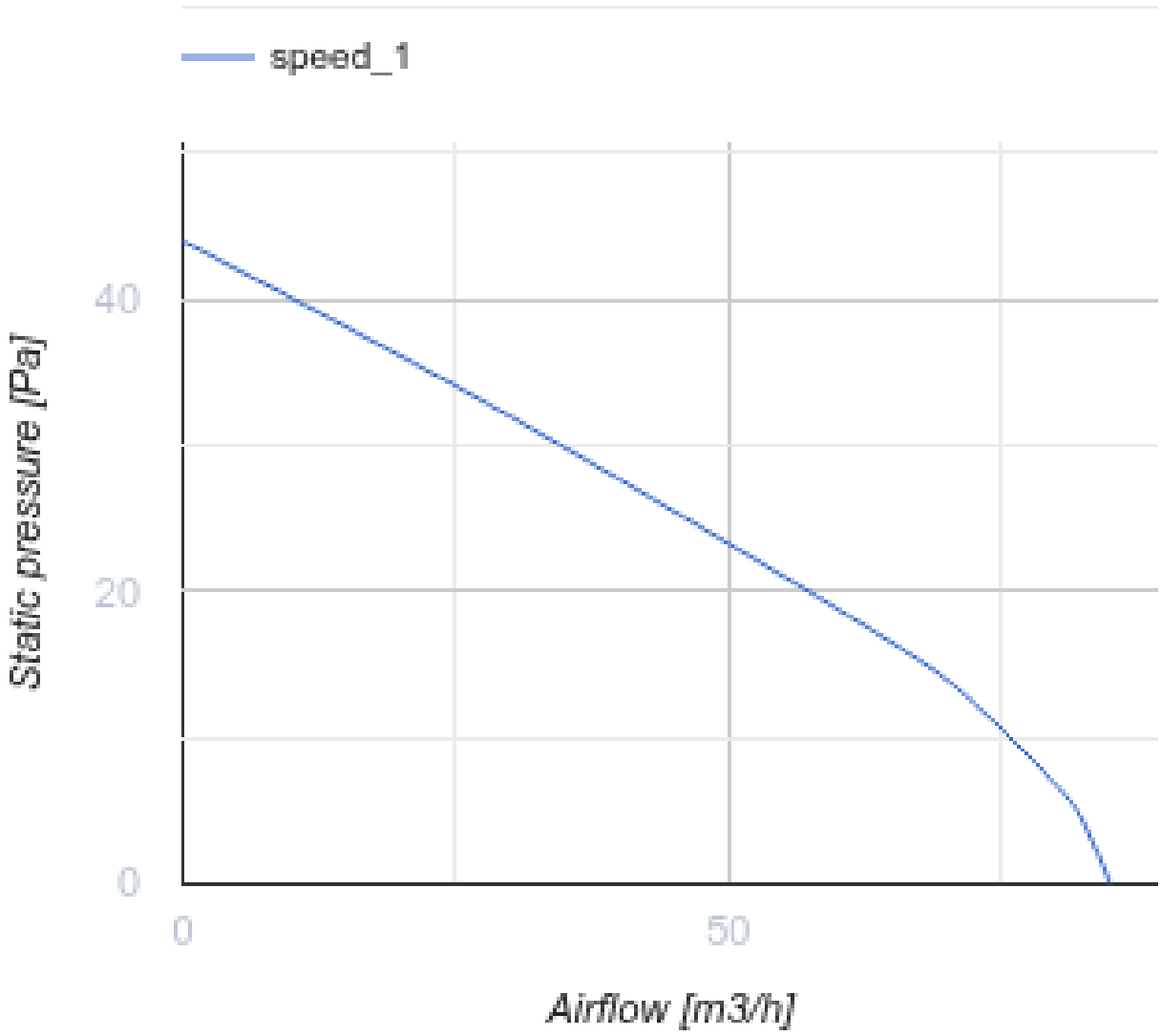


## Розміри

| D | B | L | L1 |
|---|---|---|---|
| 99 | 150 | 79 | 23 |

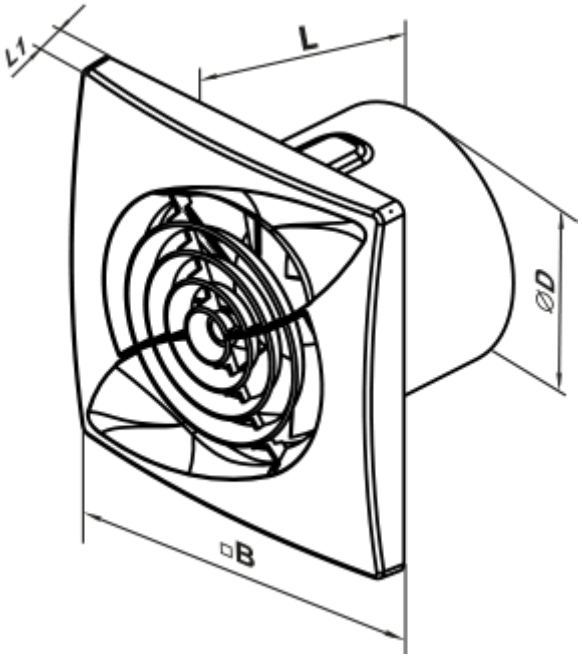


## Аксесуари

### Пластикові решітки вентиляційні

| Найменування | Фото | Опис |
|---|---|---|
| МВ 100 В |  | Пластикові решітки з нахиленими ламелями, двоелементні |

### Зєднувально-монтажні елементи

| Найменування | Фото | Опис |
|---|---|---|
| ПВТ 050/10 |  | ПВХ-клейка стрічка – ізоляційна стрічка, що складається з пластифікованої полівінілхлоридної основи з нанесеним на неї клейовим шаром |
| ПВТ 050/30 |  | ПВХ-клейка стрічка – ізоляційна стрічка, що складається з пластифікованої полівінілхлоридної основи з нанесеним на неї клейовим шаром |
| ПВТ 050/50 |  | ПВХ-клейка стрічка – ізоляційна стрічка, що складається з пластифікованої полівінілхлоридної основи з нанесеним на неї клейовим шаром |
| Х 100 |  | Хомути призначені для швидкого та надійного монтажу і з’єднання різних елементів вентиляційної системи круглого перерізу. Виготовляються зі смуги нержавіючої сталі |

### Пластикові системи круглих повітропроводів

| Найменування | Фото | Опис |
|---|---|---|

| | | |
|---|---|---|
| 1805 |  | Для стінового монтажу |

### Гнучкі повітроводи

| Найменування | Фото | Опис |
|---|---|---|
| Полівент Н |  | Гнучкий неізольований повітропровід з металізованої плівки |

### Зворотні клапани для побутової вентиляції

| Найменування | Фото | Опис |
|---|---|---|
| КО 100 |  | Зворотній клапан призначений для побутових вентиляторів |
| КО1 100 |  | Зворотній клапан призначений для побутових вентиляторів |

### Віконні провітрювачі

| Найменування | Фото | Опис |
|---|---|---|
| ПО 400 |  | Віконні припливні провітрювачі для вентиляції |

### Пластикові ковпаки вентиляційні

| Найменування | Фото | Опис |
|---|---|---|
| МВ 102 ВК |  | Припливно-витяжні ковпаки пластикові |

### Металеві ковпаки вентиляційні

| Найменування | Фото | Опис |
|---|---|---|
| МВМ 102 В Н |  | Витяжні ковпаки металеві |