# Касто 150 В Л



Осьові вентилятори з низьким рівнем шуму та енергоспоживанням для витяжної вентиляції

- Рівень звукового тиску LpA на відстані 3 м: 35
- Тип крильчатки: Змішаного типу
- Матеріал корпусу: Пластик
- Захист від зворотньої тяги: Зворотний клапан
- Шнурковий вимикач

| | Одиниця виміру | Касто 150 В Л |
|---|---|---|
| Максимальна напруга живлення | В | 240 |
| Мінімальна напруга живлення | В | 220 |
| Частота мережі живлення | Гц | 50 |
| Номінальна потужність | Вт | 28 |
| Максимальний струм | А | 0.21 |
| Максимальна витрата повітря | м³/год | 255 |
| Рівень звукового тиску LpA на відстані 3 м | дБ(А) | 35 |
| Вага | кг | 0.97 |
| Мінімальна температура оточуючого повітря | °С | 1 |
| Максимальна температура оточуючого повітря | °С | 40 |
| Клас захисту | - | IP44 |
| Матеріал крильчатки | - | Пластик |

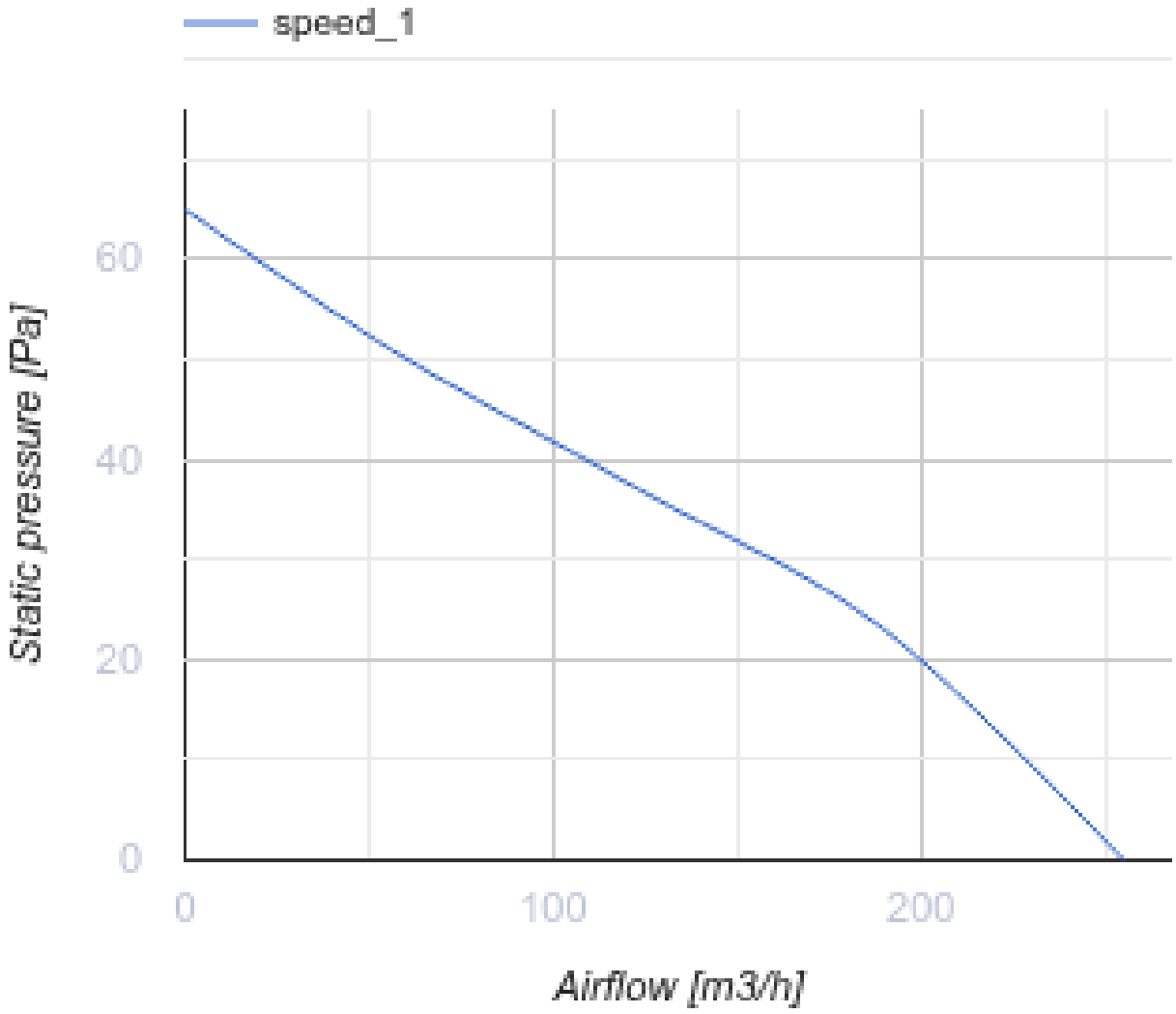


## Розміри

| D | B | L | L1 |
|---|---|---|---|
| 148 | 206 | 112 | 23 |

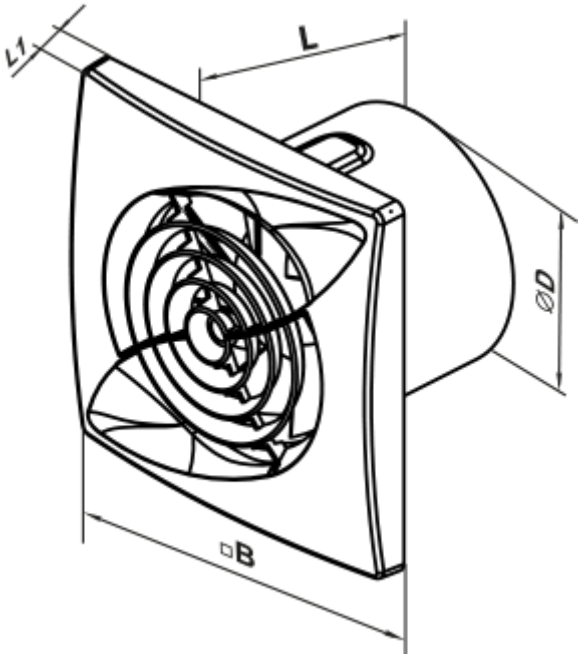


## Аксесуари

### Пластикові решітки вентиляційні

| Найменування | Фото | Опис |
|---|---|---|
| МВ 150 В |  | Пластикові решітки з нахиленими ламелями, двоелементні, з круглим фланцем |

### Зєднувально-монтажні елементи

| Найменування | Фото | Опис |
|---|---|---|
| ПВТ 050/10 |  | ПВХ-клейка стрічка – ізоляційна стрічка, що складається з пластифікованої полівінілхлоридної основи з нанесеним на неї клейовим шаром |
| ПВТ 050/30 |  | ПВХ-клейка стрічка – ізоляційна стрічка, що складається з пластифікованої полівінілхлоридної основи з нанесеним на неї клейовим шаром |
| ПВТ 050/50 |  | ПВХ-клейка стрічка – ізоляційна стрічка, що складається з пластифікованої полівінілхлоридної основи з нанесеним на неї клейовим шаром |
| Х 150 |  | Хомути призначені для швидкого та надійного монтажу і з’єднання різних елементів вентиляційної системи круглого перерізу. Виготовляються зі смуги нержавіючої сталі |

### Пластикові системи круглих повітропроводів

| Найменування | Фото | Опис |
|---|---|---|

| | | |
|---|---|---|
| 3805 |  | Для стінового монтажу |

### Гнучкі повітроводи

| Найменування | Фото | Опис |
|---|---|---|
| Полівент Н |  | Гнучкий неізольований повітропровід з металізованої плівки |

### Зворотні клапани для побутової вентиляції

| Найменування | Фото | Опис |
|---|---|---|
| КО 150 |  | Зворотній клапан призначений для побутових вентиляторів |

### Віконні провітрювачі

| Найменування | Фото | Опис |
|---|---|---|
| ПО 400 |  | Віконні припливні провітрювачі для вентиляції |

### Пластикові ковпаки вентиляційні

| Найменування | Фото | Опис |
|---|---|---|
| МВ 152 ВК |  | Припливно-витяжні ковпаки пластикові |

### Металеві ковпаки вентиляційні

| Найменування | Фото | Опис |
|---|---|---|
| МВМ 152 В Н |  | Витяжні ковпаки металеві |