ХЦК 200

Швидкороз’ємний хомут призначений для швидкого та надійного кріплення різноманітних елементів вентиляційної системи круглого перерізу

• Матеріал корпусу: Оцинкована сталь



	Одиниця виміру	ХЦК 200
Розмір повітропроводу, який приєднується	мм	200
Вага	кг	0.31

Розміри

ØD	L
200	304

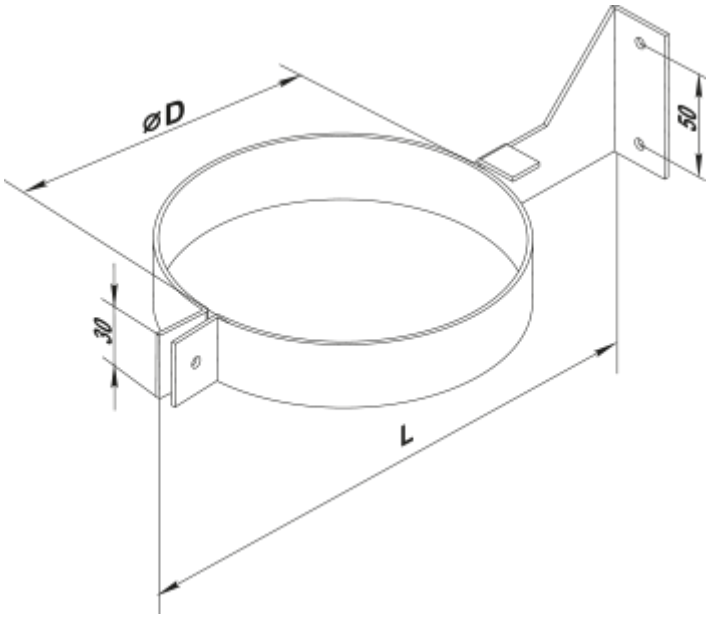
ØD
50
30
L