ХЦК 315

Швидкороз’ємний хомут призначений для швидкого та надійного кріплення різноманітних елементів вентиляційної системи круглого перерізу

• Матеріал корпусу: Оцинкована сталь



	Одиниця виміру	ХЦК 315
Розмір повітропроводу, який приєднується	мм	315
Вага	кг	0.42

Розміри

ØD	L
315	419

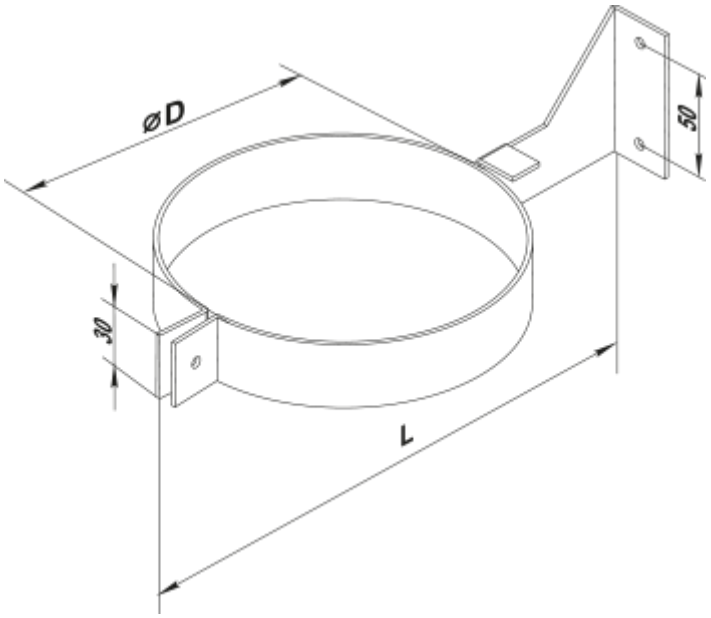
ØD
50
30
L