ДГ 200x200

Металеві, ревізійні дверцята, для монтажу в конструкції з гіпсокартону для ванних кімнат



	Одиниця виміру	ДГ 200x200

Розміри

H/B	H1/B1	B2	L	L1
260	196	204	15	55

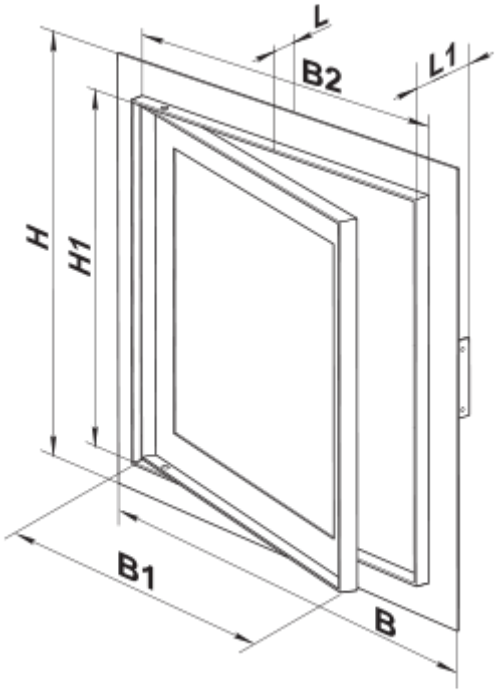
L
B2
L1
H
H1
B1
B