ДМР 150х150

Металеві, ревізійні дверцята, вологостійкі, з пластиковою ручкою для ванних кімнат



	Одиниця виміру	ДМР 150х150

Розміри

H	B	H1	B2	H2	B1	L
186.5	186.5	146.5	148.1	148.1	146.5	25

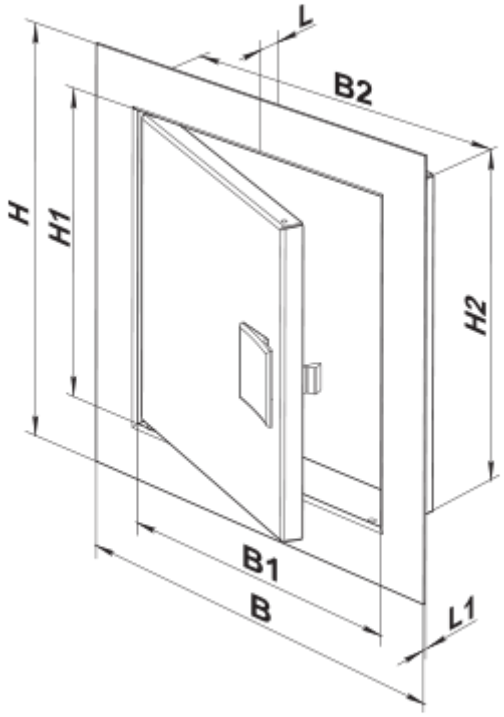
L
B2
H
H1
H2
B1
B
L1