ДМР 200x300

Металеві, ревізійні дверцята, вологостійкі, з пластиковою ручкою для ванних кімнат



	Одиниця виміру	ДМР 200x300

Розміри

H	B	H1	B2	H2	B1	L
336.5	236.5	296.5	198.1	298.1	196.5	25

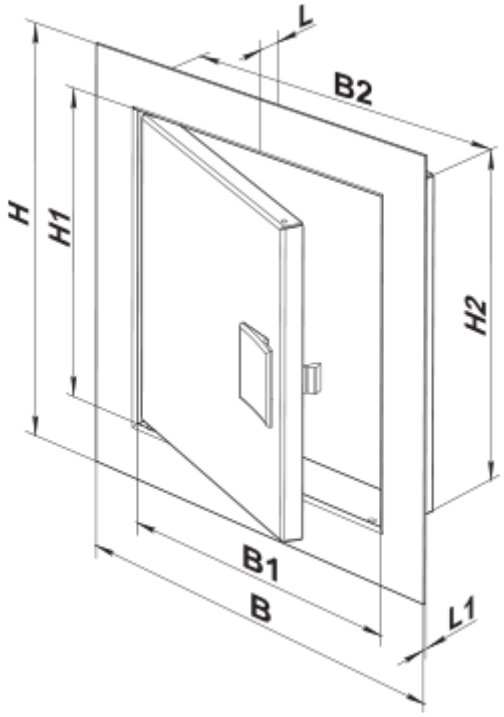
L
B2
H
H1
H2
B1
B
L1