ДМР 200x400

Металеві, ревізійні дверцята, вологостійкі, з пластиковою ручкою для ванних кімнат



	Одиниця виміру	ДМР 200x400

Розміри

H	B	H1	B2	H2	B1	L
436.5	236.5	396.5	198.1	398.1	196.5	25

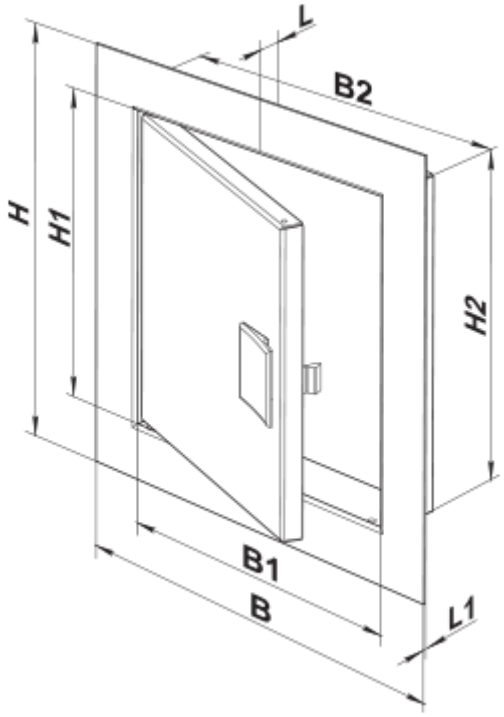
L
B2
H
H1
H2
B1
B
L1