# ДМР 250x250

Металеві, ревізійні дверцята, вологостійкі, з пластиковою ручкою для ванних кімнат



| | Одиниця виміру | ДМР 250x250 |
|---|---|---|

## Розміри

| H | B | H1 | B2 | H2 | B1 | L |
|---|---|---|---|---|---|---|
| 286.5 | 286.5 | 246.5 | 248.1 | 248.1 | 246.5 | 25 |

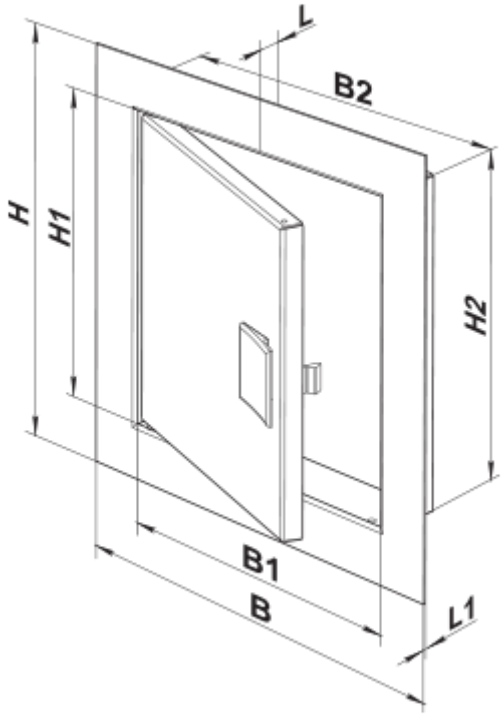
L
B2
H
H1
H2
B1
B
L1