ДМР 350х350

Металеві, ревізійні дверцята, вологостійкі, з пластиковою ручкою для ванних кімнат



	Одиниця виміру	ДМР 350х350

Розміри

H	B	H1	B2	H2	B1	L
386.5	386.5	346.5	348.1	348.1	346.5	25

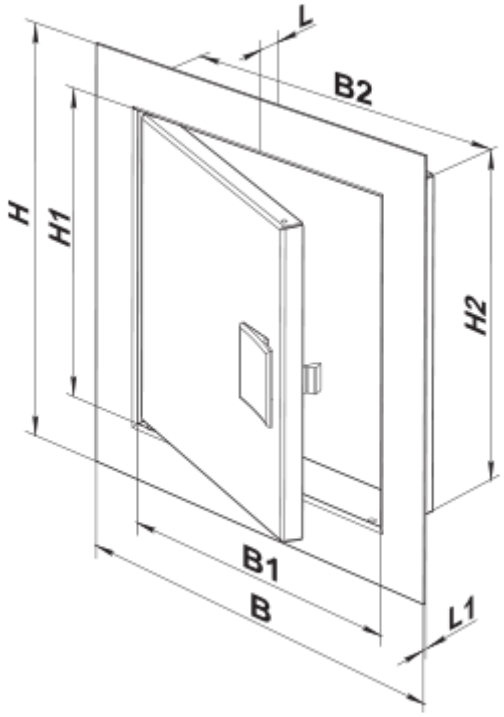
L
B2
H
H1
H2
B1
B
L1