ДМВ 200х200

Металеві, ревізійні дверцята, з вентиляційними отворами та магнітами для ванних кімнат



	Одиниця виміру	ДМВ 200х200

Розміри

H	B	H1	B2	H2	B1	L
236.5	236.5	196.5	198.1	198.1	196.5	25

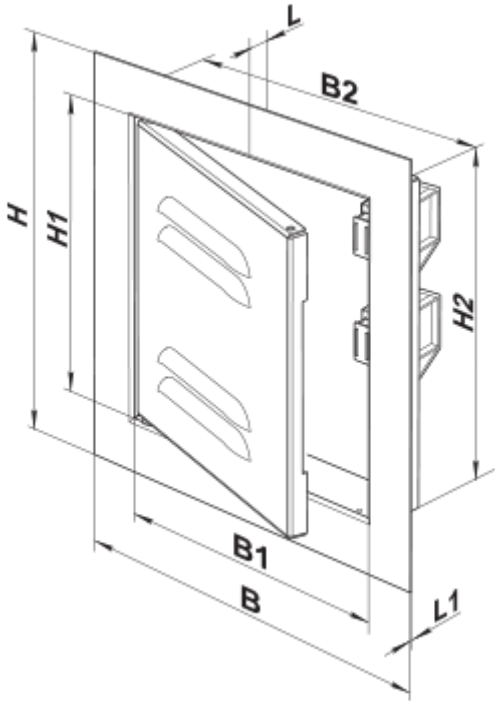
L
B2
H
H1
H2
B1
B
L1