ДМВ 300х600

Металеві, ревізійні дверцята, з вентиляційними отворами та магнітами для ванних кімнат



	Одиниця виміру	ДМВ 300х600

Розміри

H	B	H1	B2	H2	B1	L
636.5	336.5	596.5	298.1	598.1	296.5	25

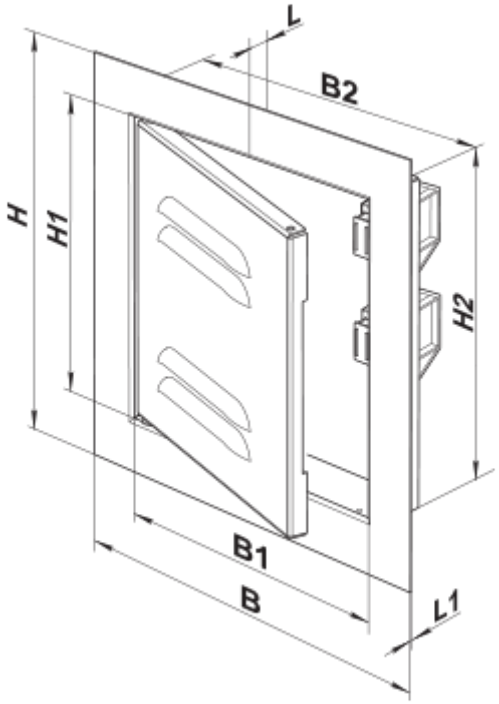
L
B2
H
H1
H2
B1
B
L1