ДМВ 500х500

Металеві, ревізійні дверцята, з вентиляційними отворами та магнітами для ванних кімнат



	Одиниця виміру	ДМВ 500х500

Розміри

H	B	H1	B2	H2	B1	L
536.5	536.5	496.5	498.1	498.1	496.5	25

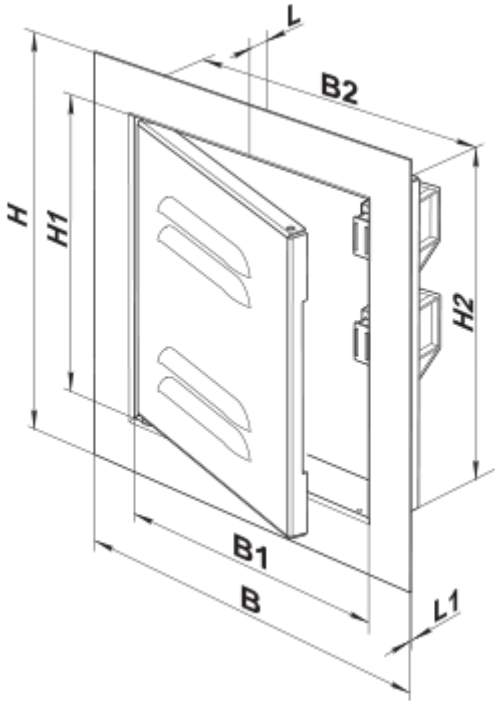
L
B2
H
H1
H2
B1
B
L1