ДМВ 500х800

Металеві, ревізійні дверцята, з вентиляційними отворами та магнітами для ванних кімнат



	Одиниця виміру	ДМВ 500х800

Розміри

H	B	H1	B2	H2	B1	L
836.5	536.5	796.5	498.1	798.1	496.5	25

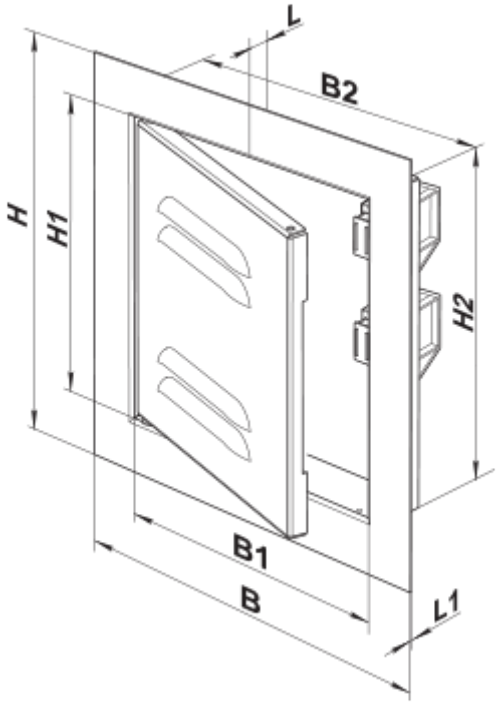
L
B2
H
H1
H2
B1
B
L1