ДМВ 555х555

Металеві, ревізійні дверцята, з вентиляційними отворами та магнітами для ванних кімнат



	Одиниця виміру	ДМВ 555х555

Розміри

H	B	H1	B2	H2	B1	L
591.5	591.5	551.5	553.1	553.1	551.5	25

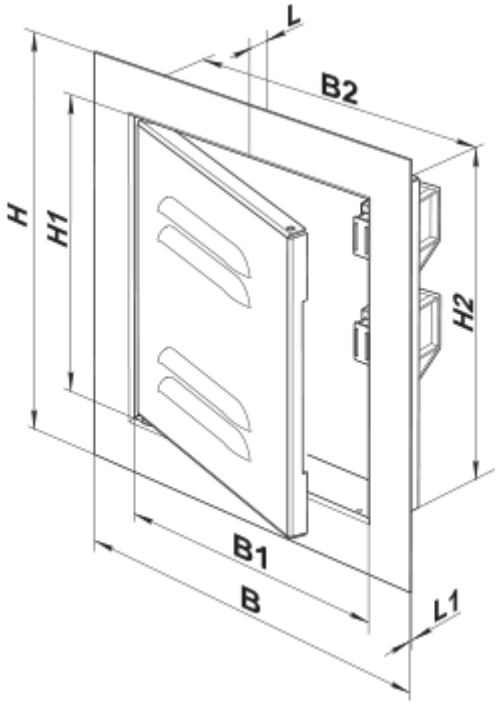
L
B2
H
H1
H2
B1
B
L1