ДМВ 600х400

Металеві, ревізійні дверцята, з вентиляційними отворами та магнітами для ванних кімнат



	Одиниця виміру	ДМВ 600х400

Розміри

H	B	H1	B2	H2	B1	L
436.5	636.5	596.5	598.1	398.1	396.5	25

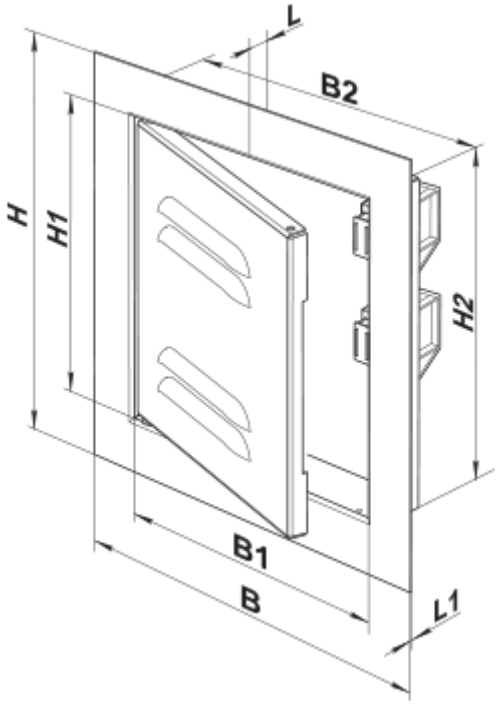
L
B2
H
H1
H2
B1
B
L1