ДМЗ 200x350

Металеві, ревізійні дверцята, вологостійкі, з замком, для ванних кімнат



	Одиниця виміру	ДМЗ 200x350

Розміри

H	B	H1	B2	H2	B1	L
386.5	236.5	346.5	198.1	348.1	196.5	25

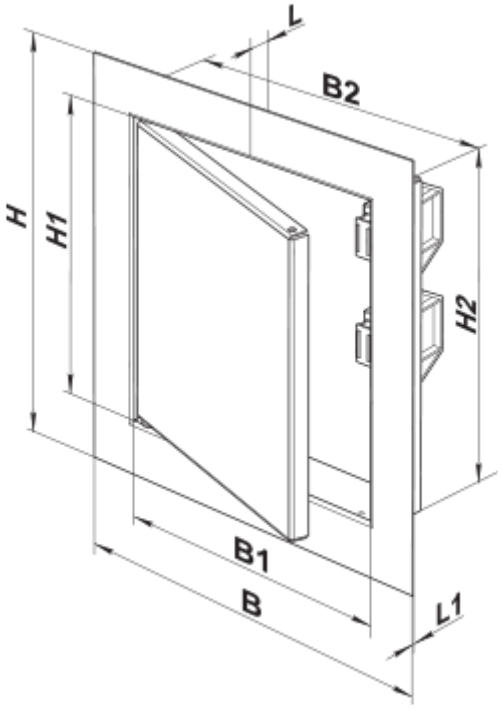
L
B2
H
H1
H2
B1
B
L1