# ДМЗ 250x400

Металеві, ревізійні дверцята, вологостійкі, з замком, для ванних кімнат



| | Одиниця виміру | ДМЗ 250x400 |
|---|---|---|

## Розміри

| H | B | H1 | B2 | H2 | B1 | L |
|---|---|---|---|---|---|---|
| 436.5 | 286.5 | 396.5 | 248.1 | 398.1 | 246.5 | 25 |

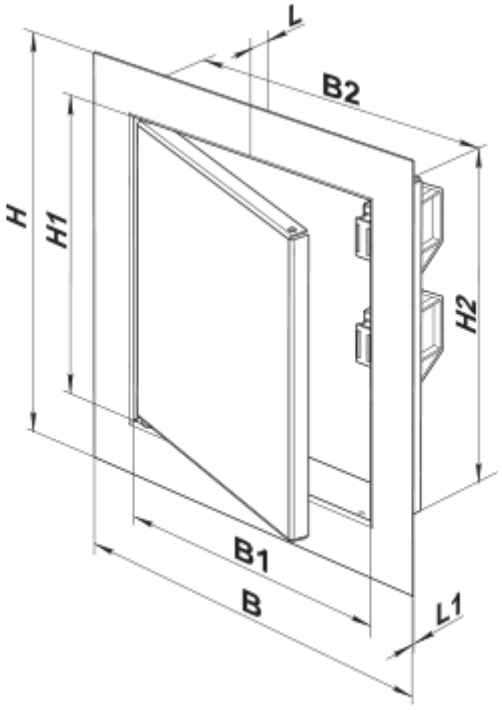
L
B2
H
H1
H2
B1
B
L1