ДМЗ 450x250

Металеві, ревізійні дверцята, вологостійкі, з замком, для ванних кімнат



	Одиниця виміру	ДМЗ 450x250

Розміри

H	B	H1	B2	H2	B1	L
286.5	486.5	246.5	448.1	248.1	446.5	25

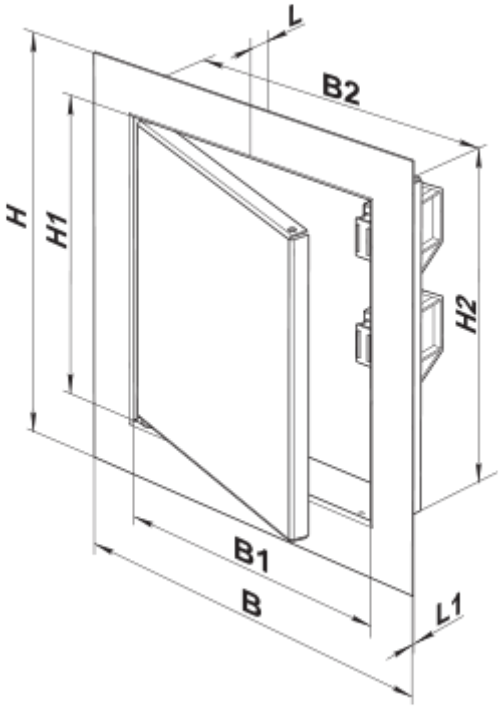
L
B2
H
H1
H2
B1
B
L1