ДМЗ 450х450

Металеві, ревізійні дверцята, вологостійкі, з замком, для ванних кімнат



	Одиниця виміру	ДМЗ 450х450

Розміри

H	B	H1	B2	H2	B1	L
486.5	486.5	446.5	448.1	448.1	446.5	25

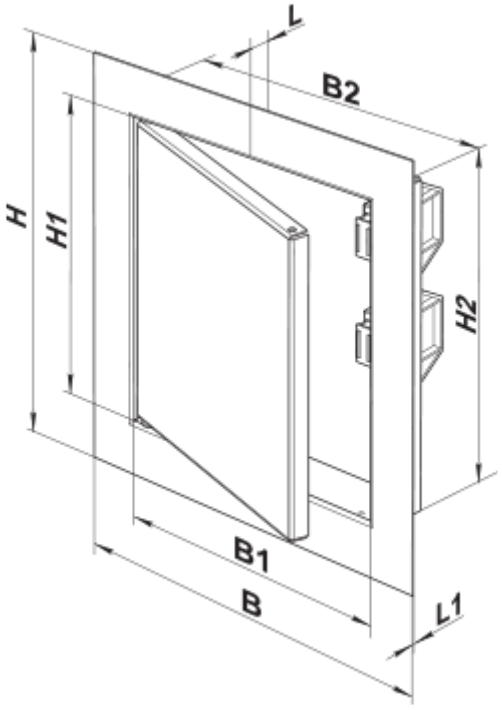
L
B2
H
H1
H2
B1
B
L1