ДМЗ 600х600

Металеві, ревізійні дверцята, вологостійкі, з замком, для ванних кімнат



	Одиниця виміру	ДМЗ 600х600

Розміри

H	B	H1	B2	H2	B1	L
636.5	636.5	596.5	598.1	598.1	596.5	25

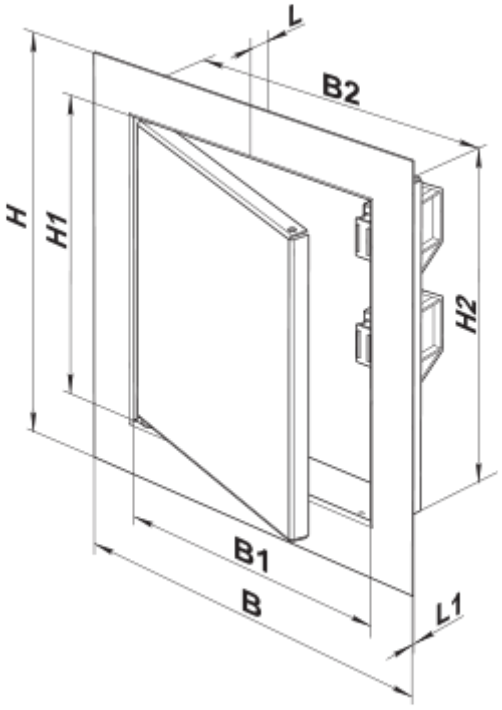
L
B2
H
H1
H2
B1
B
L1