ДМЗ 600x800

Металеві, ревізійні дверцята, вологостійкі, з замком, для ванних кімнат



	Одиниця виміру	ДМЗ 600x800

Розміри

H	B	H1	B2	H2	B1	L
836.5	636.5	796.5	598.1	798.1	596.5	25

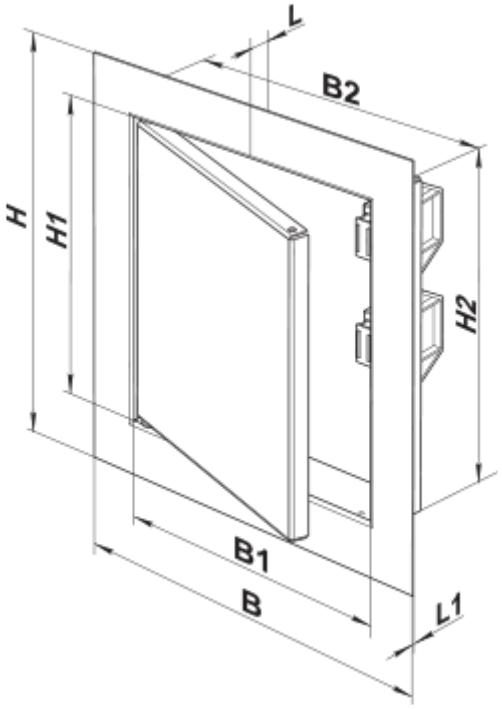
L
B2
H
H1
H2
B1
B
L1