ДРФ-ОВ 300



Основна функція – запобігти скупченню нагрітого повітря у верхніх частинах приміщення і скерувати тепле повітря в зону перебування людей

• Рівень звукового тиску LpA на відстані 3 м: 56
• Матеріал корпусу: Сталь із полімерним покриттям

	Одиниця виміру	ДРФ-ОВ 300
Фазність	-	1
Мінімальна напруга живлення	В	230
Максимальна напруга живлення	В	230
Частота мережі живлення	Гц	50
Номінальна потужність	Вт	75
Максимальна витрата повітря	м³/год	1340
Рівень звукового тиску LpA на відстані 3 м	дБ(А)	56
Вага	кг	7.2

Розміри

A	H	H1	ØD	ØD1	ØD2
442	620	456	392	316	9.1

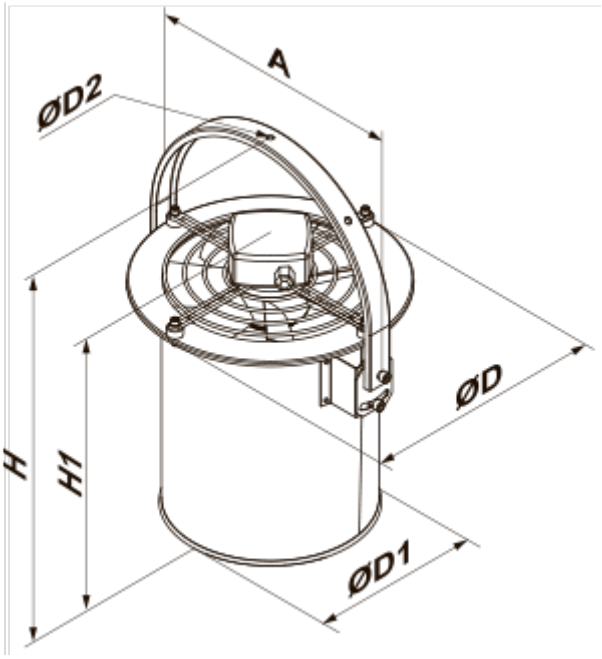
A
ØD2
ØD
H
H1
ØD1