ДРФ-ОВ 350



Основна функція – запобігти скупченню нагрітого повітря у верхніх частинах приміщення і скерувати тепле повітря в зону перебування людей

• Рівень звукового тиску LpA на відстані 3 м: 60
• Матеріал корпусу: Сталь із полімерним покриттям

	Одиниця виміру	ДРФ-ОВ 350
Фазність	-	1
Мінімальна напруга живлення	В	230
Максимальна напруга живлення	В	230
Частота мережі живлення	Гц	50
Номінальна потужність	Вт	140
Максимальна витрата повітря	м³/год	2500
Рівень звукового тиску LpA на відстані 3 м	дБ(А)	60
Вага	кг	9.7

Розміри

A	H	H1	ØD	ØD1	ØD2
490	705	516	442	360	9.1

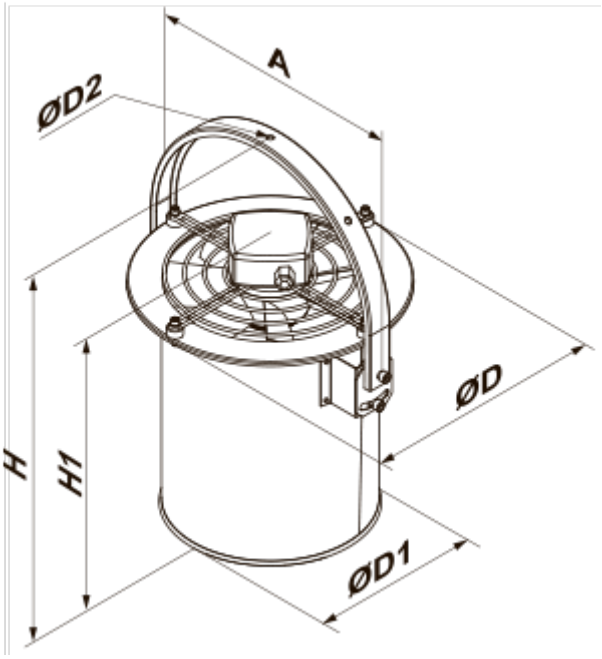
A
ØD2
ØD
H
H1
ØD1