ДуоВент 150 ЕС

Відцентрові вентилятори в металевому корпусі для круглих каналів

- Рівень звукового тиску LpA на відстані 3 м: 37.5
- У шумоізольованому корпусі
- Тип крильчатки: Змішаного типу
- Матеріал корпусу: Оцинкована сталь

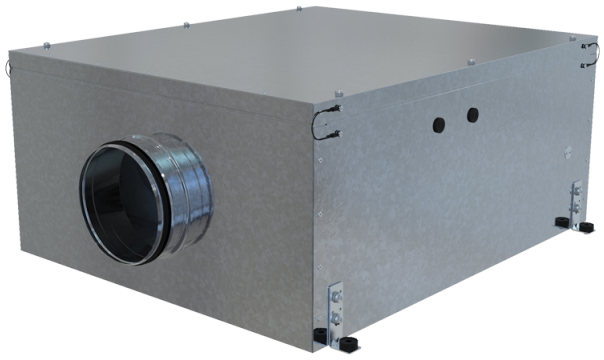

	Одиниця виміру	ДуоВент 150 ЕС
Розмір повітропроводу, який приєднується	мм	150
Фазність	-	1
Мінімальна напруга живлення	В	220
Максимальна напруга живлення	В	240
Частота мережі живлення	Гц	50/60
Номінальна потужність	Вт	56
Максимальний струм	А	0.48
Максимальна витрата повітря	м³/год	450
Швидкість обертання	-	3390
Рівень звукового тиску LpA на відстані 3 м	дБ(А)	37.5
Вага	кг	28
Максимальна температура повітря що переміщується	°C	55
Мінімальна температура повітря що переміщується	°C	-25
Клас захисту	-	IPX4
Клас захисту приводу	-	IP44

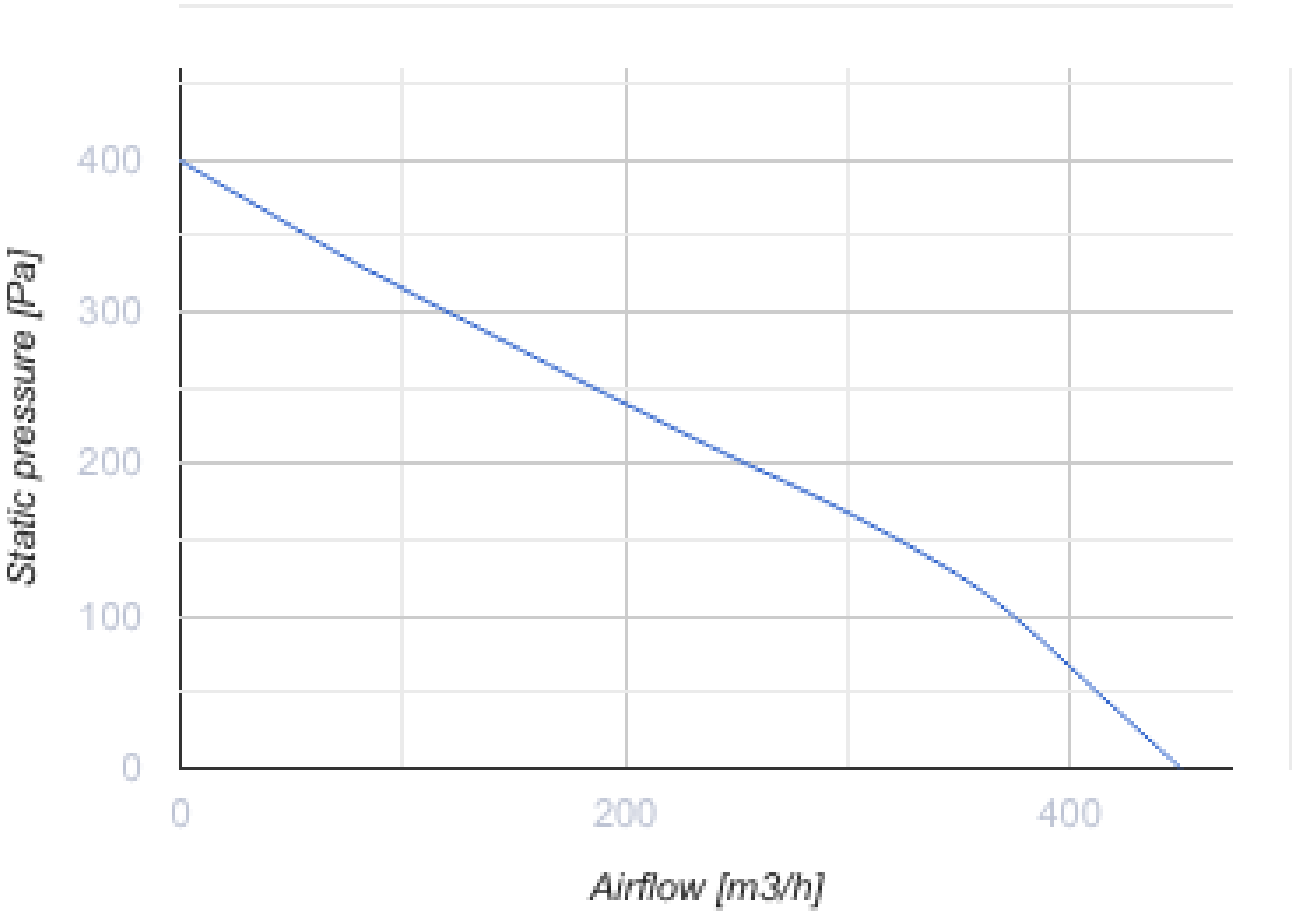
Static pressure [Pa]
400
300
200
100
0
0
200
400
Airflow [m3/h]

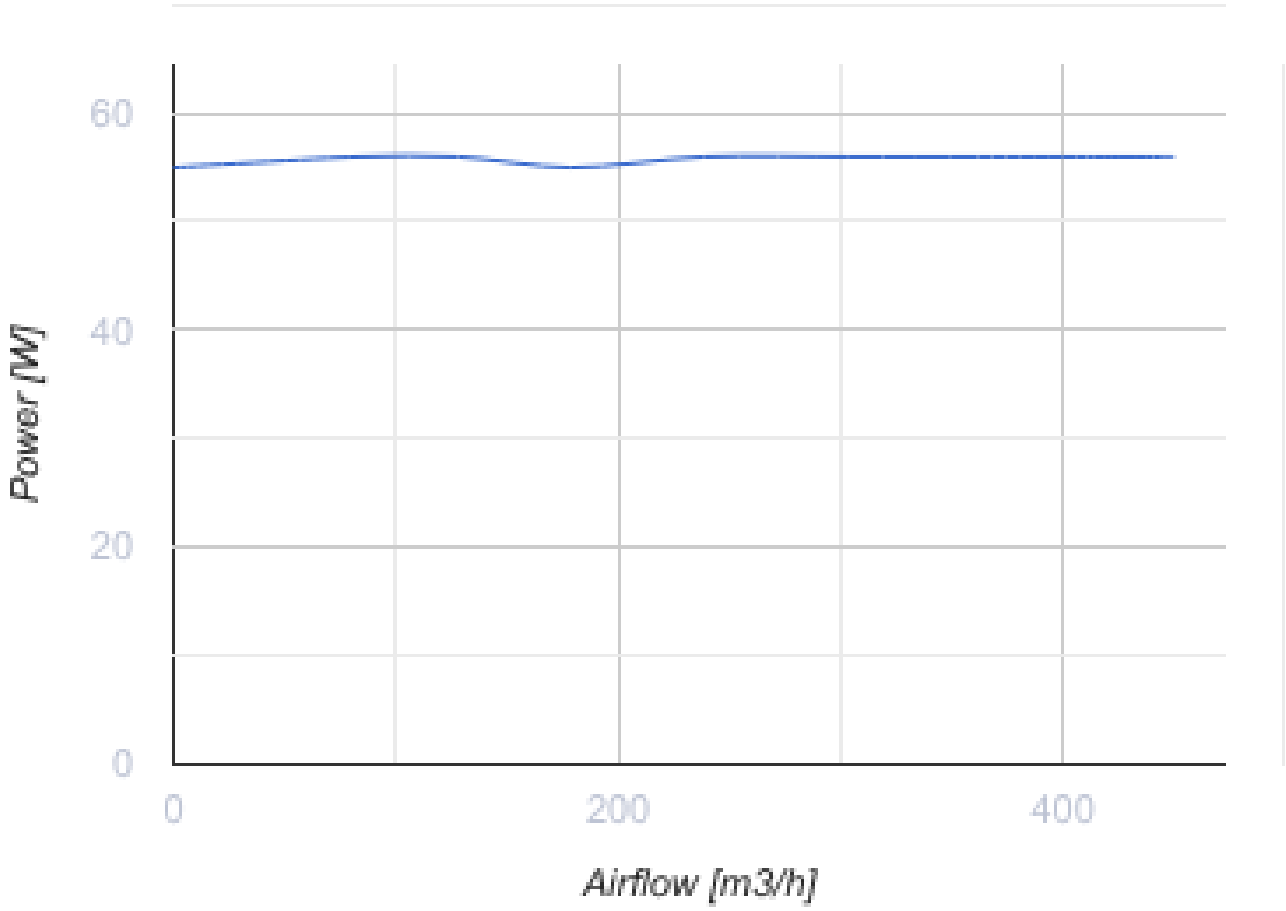

Розміри

D	L	L1	H	W	W1
149	975	850	321	621	540

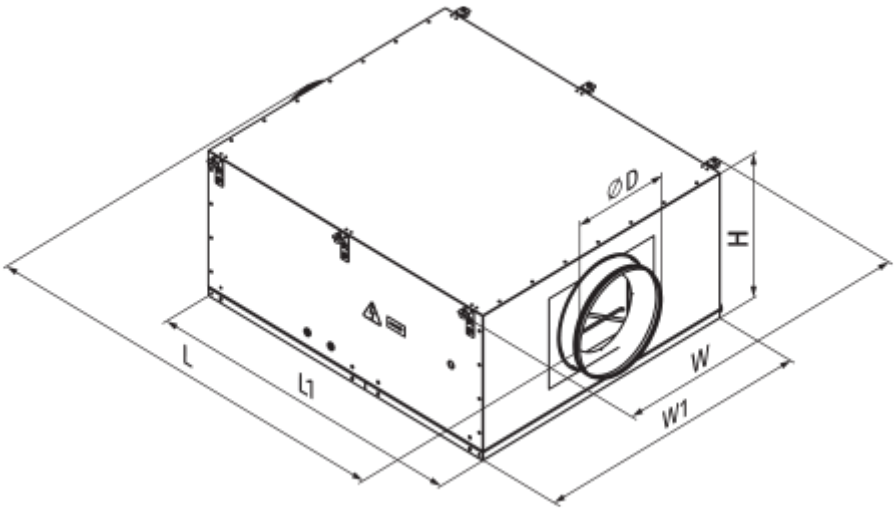

Екодизайн

Торгова марка	Вентс
Модель	ДуоВент 150 EC
Тип приводу	External MSD or VSD
Тип теплообміннику	Немає
Статичний тиск за номінальної витрати повітря (Па)	211
Максимальні зовнішні витоки (%)	2.7
Статична ефективність (%)	25.5
Декларований тип вентиляційної одиниці	NRVU UVU
Ефективна потужність (кВт)	0.056
Sound power level (дБ(А))	57