ДуоВент 250 ЕС

Відцентрові вентилятори в металевому корпусі для круглих каналів

- Рівень звукового тиску LpA на відстані 3 м: 49
- У шумоізольованому корпусі
- Тип крильчатки: Змішаного типу
- Матеріал корпусу: Оцинкована сталь

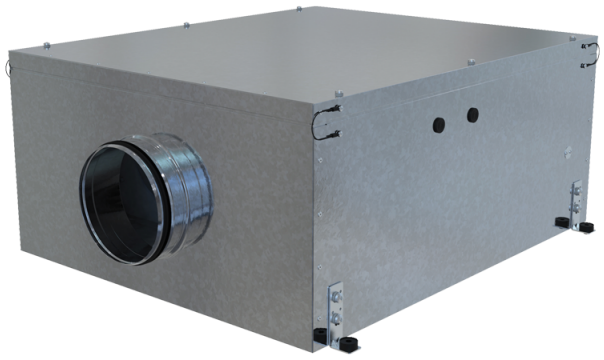

	Одиниця виміру	ДуоВент 250 ЕС
Розмір повітропроводу, який приєднується	мм	250
Фазність	-	1
Мінімальна напруга живлення	В	220
Максимальна напруга живлення	В	240
Частота мережі живлення	Гц	50/60
Номінальна потужність	Вт	170
Максимальний струм	А	1.29
Максимальна витрата повітря	м³/год	1390
Швидкість обертання	-	3282
Рівень звукового тиску LpA на відстані 3 м	дБ(А)	49
Вага	кг	47
Максимальна температура повітря що переміщується	°С	55
Мінімальна температура повітря що переміщується	°С	-25
Клас захисту	-	IPX4
Клас захисту приводу	-	IP54

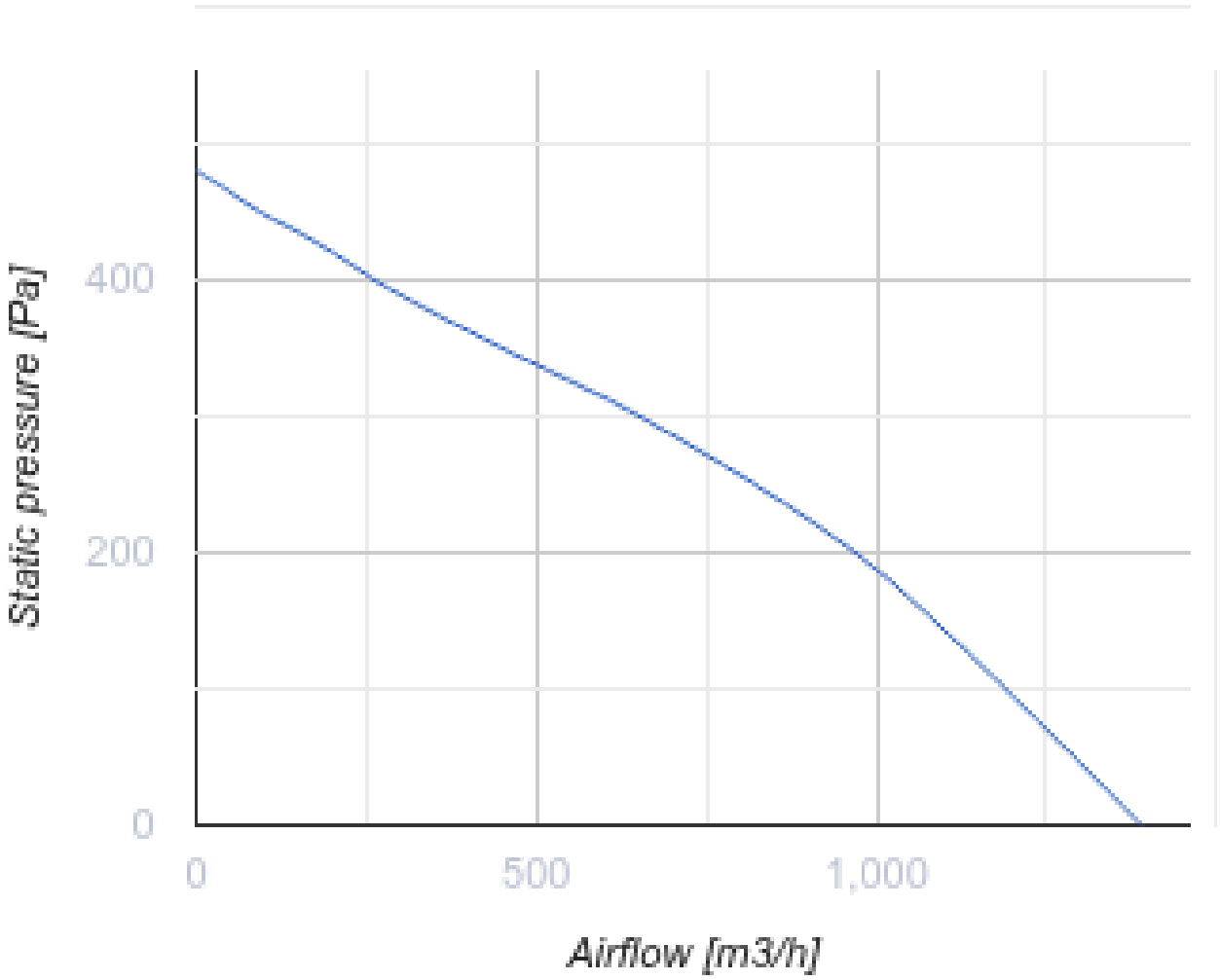
Static pressure [Pa]
400
200
0
0
500
1,000
Airflow [m3/h]

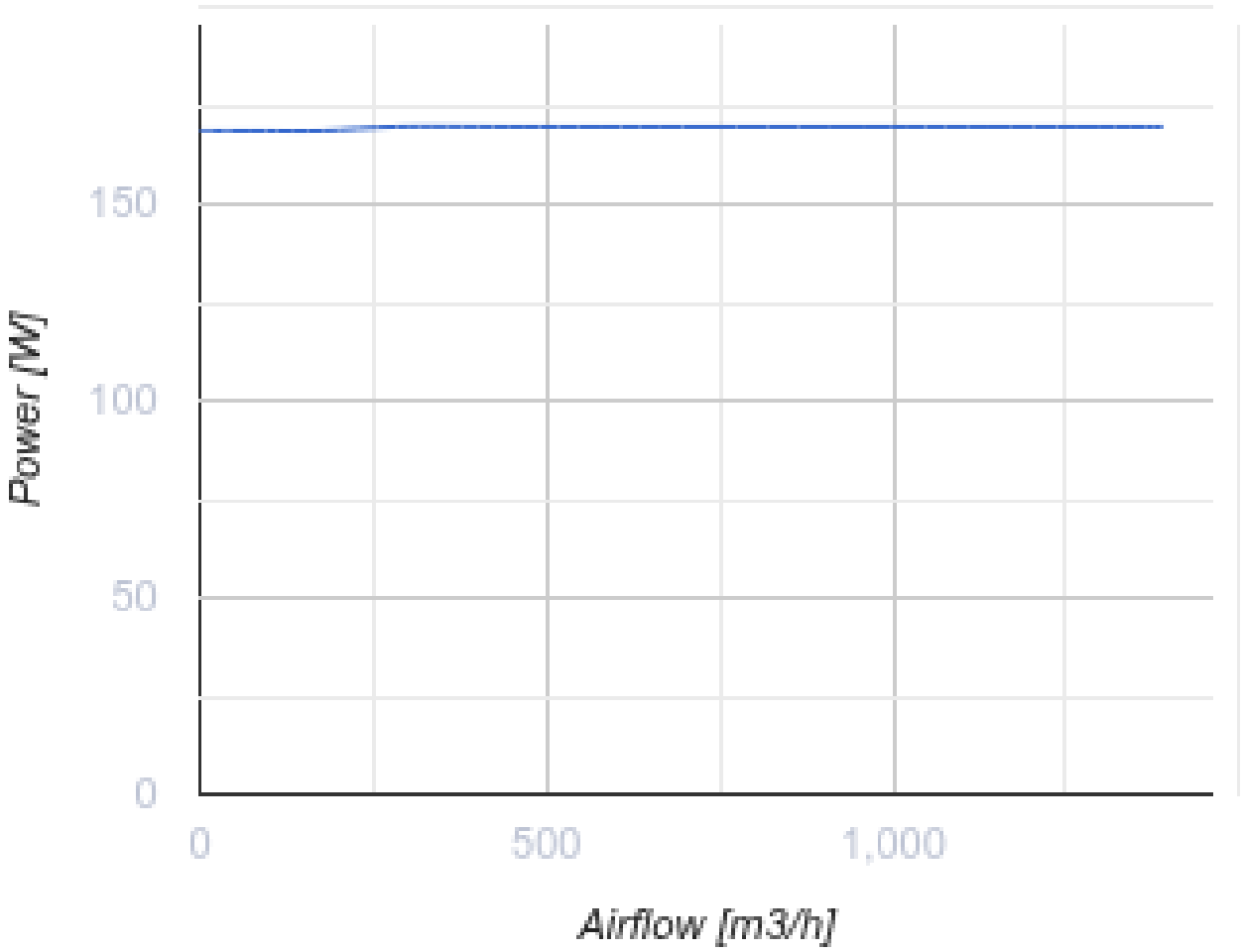

Розміри

D	L	L1	H	W	W1
249	1062	939	417	887	806

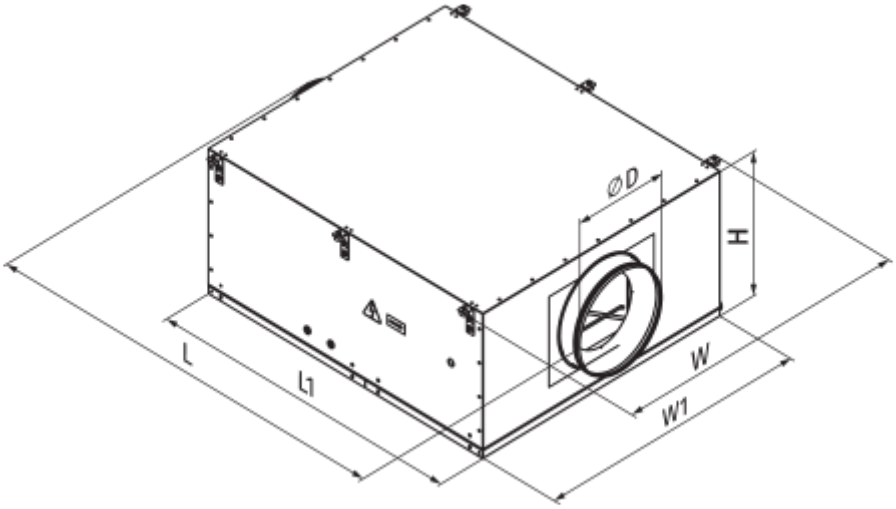
ØD
H
L
L1
W
W1

Екодизайн

Торгова марка	Вентс
Модель	ДуоВент 250 EC
Тип приводу	External MSD or VSD
Тип теплообміннику	Немає
Статичний тиск за номінальної витрати повітря (Па)	188
Максимальні зовнішні витоки (%)	2.7
Статична ефективність (%)	47.4
Декларований тип вентиляційної одиниці	NRVU UVU
Ефективна потужність (кВт)	0.17
Sound power level (дБ(А))	64