ДуоВент 315 ЕС

Відцентрові вентилятори в металевому корпусі для круглих каналів

- Рівень звукового тиску LpA на відстані 3 м: 45
- У шумоізольованому корпусі
- Тип крильчатки: Змішаного типу
- Матеріал корпусу: Оцинкована сталь

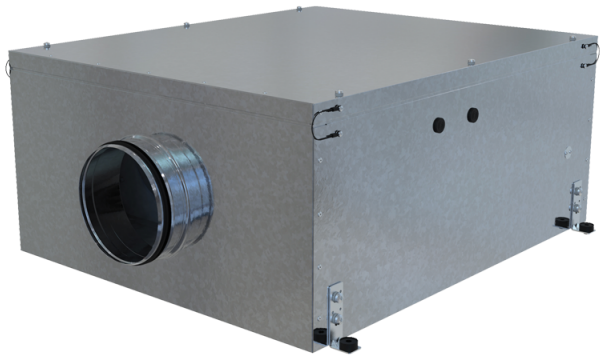

	Одиниця виміру	ДуоВент 315 ЕС
Розмір повітропроводу, який приєднується	мм	315
Фазність	-	1
Мінімальна напруга живлення	В	220
Максимальна напруга живлення	В	240
Частота мережі живлення	Гц	50/60
Номінальна потужність	Вт	535
Максимальний струм	А	1.56
Максимальна витрата повітря	м³/год	2780
Швидкість обертання	-	2474
Рівень звукового тиску LpA на відстані 3 м	дБ(А)	45
Вага	кг	97
Максимальна температура повітря що переміщується	°С	55
Мінімальна температура повітря що переміщується	°С	-25
Клас захисту	-	IPX4
Клас захисту приводу	-	IP54

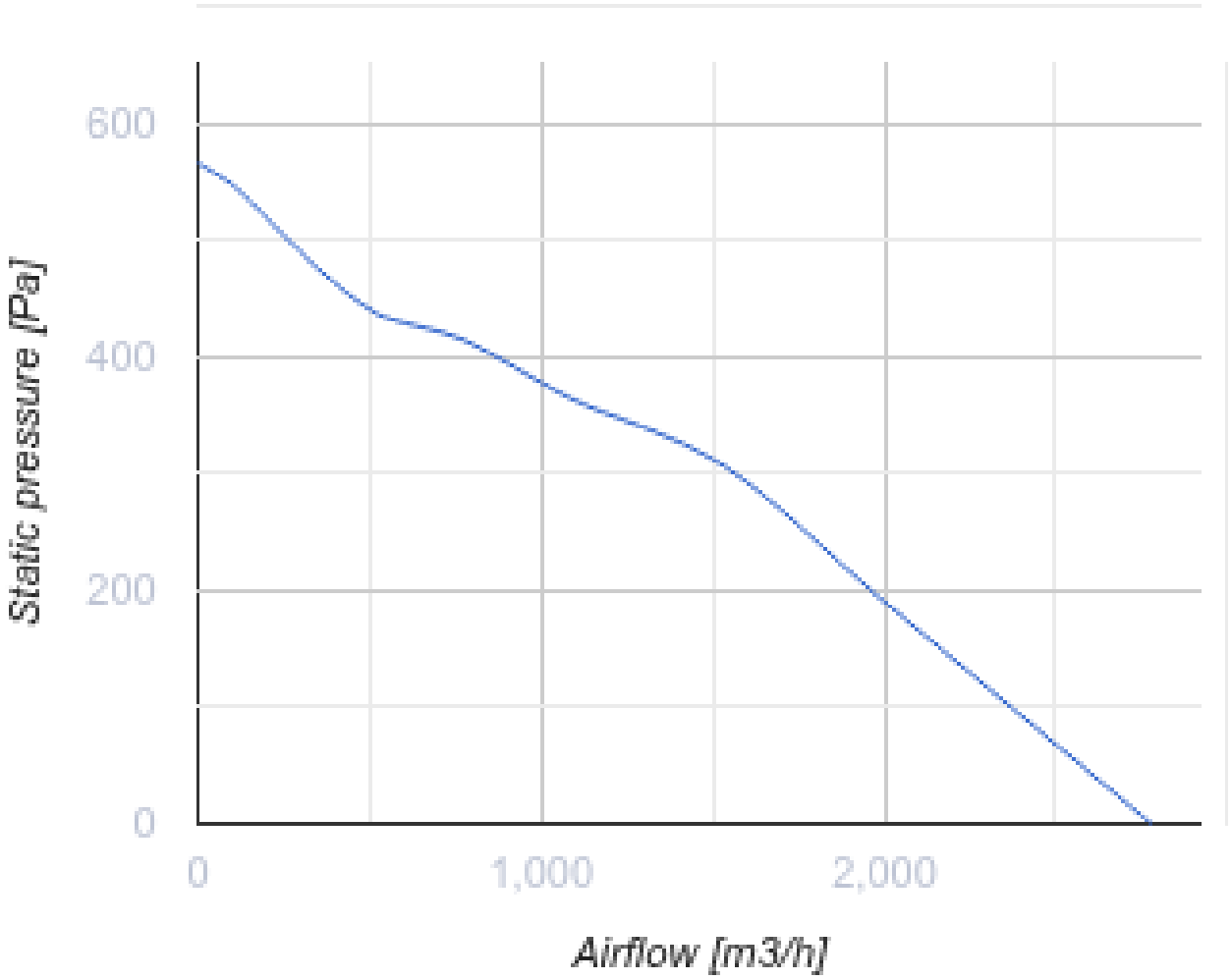
600
400
200
0
Static pressure [Pa]
0
1,000
2,000
Airflow [m3/h]

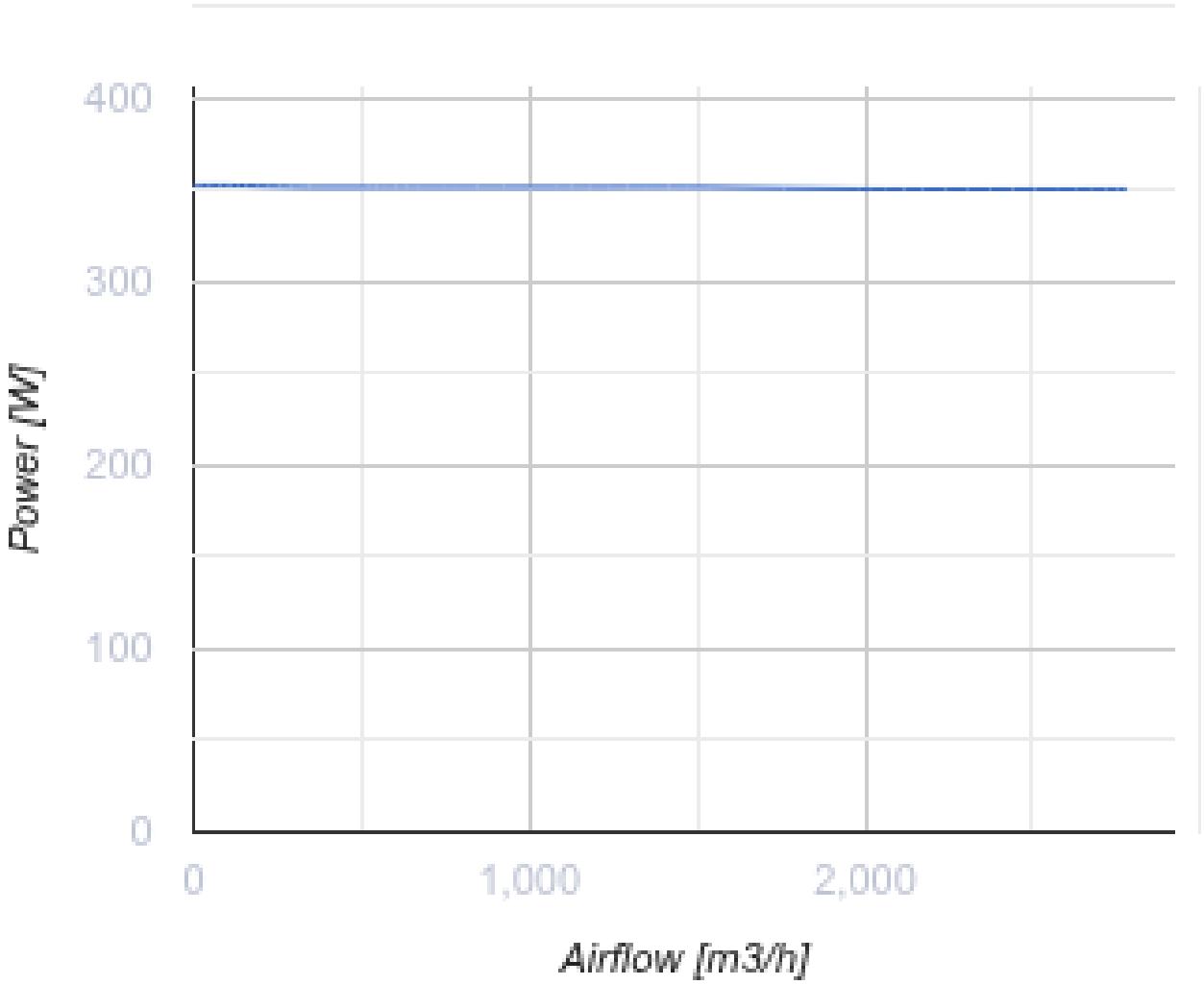

Розміри

D	L	L1	H	W	W1
314	1293	1170	520	1092	1010

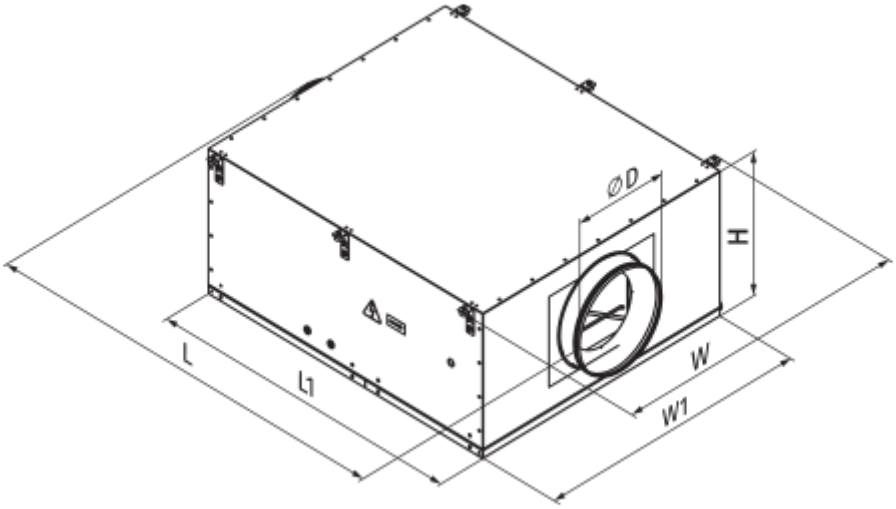
ØD
H
L
L1
W
W1

Екодизайн

Торгова марка	Вентс
Модель	ДуоВент 315 EC
Тип приводу	External MSD or VSD
Тип теплообміннику	Немає
Статичний тиск за номінальної витрати повітря (Па)	307
Максимальні зовнішні витоки (%)	2.7
Статична ефективність (%)	37.9
Декларований тип вентиляційної одиниці	NRVU UVU
Ефективна потужність (кВт)	0.352
Sound power level (дБ(А))	65