ЕН-14 бежевий 100

Ковпак пластиковий

• Матеріал корпусу: ПВХ



	Одиниця виміру	ЕН-14 бежевий 100
Розмір повітропроводу, який приєднується	мм	100

Розміри

B	H	L	ØD
220	230.5	54	100

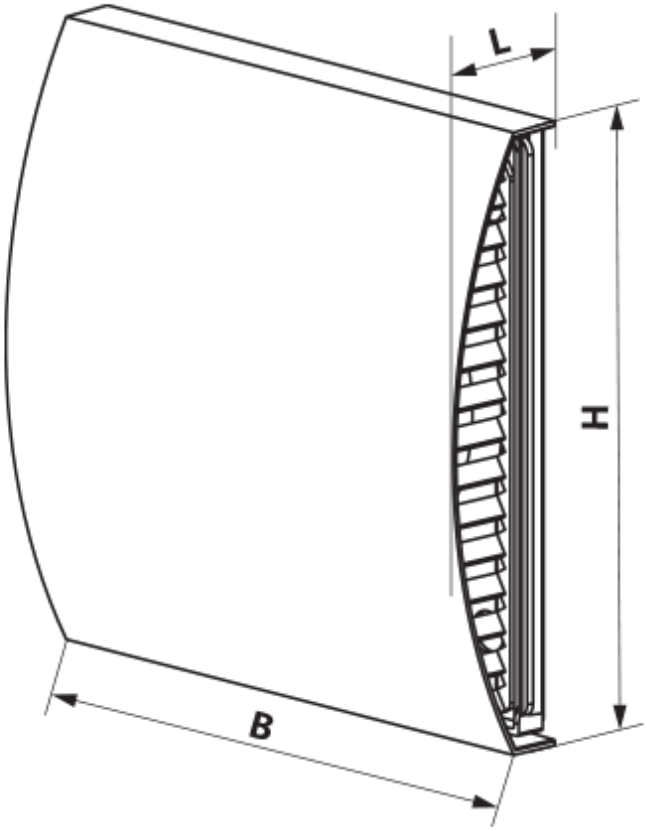
L
H
B

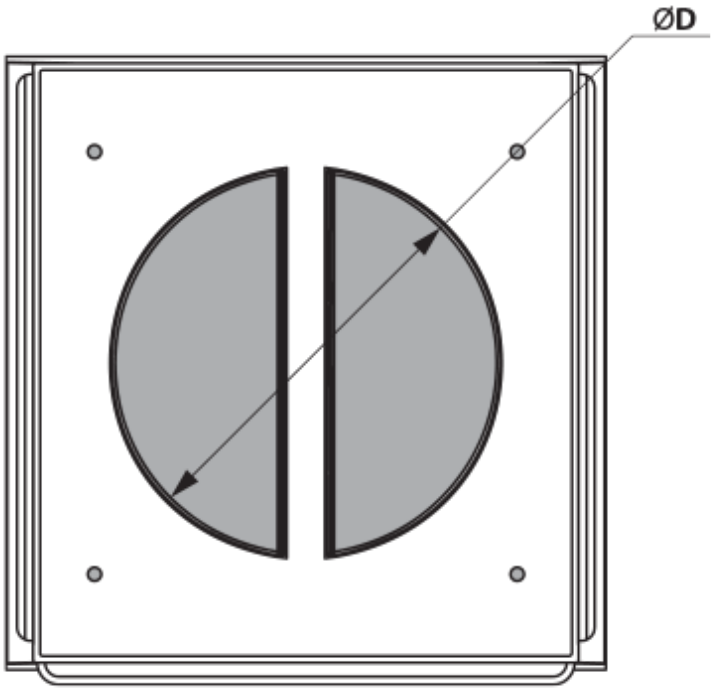
ØD