ЕН-14 хром 160



Ковпак пластиковий

• Матеріал корпусу: ПВХ

	Одиниця виміру	ЕН-14 хром 160
Розмір повітропроводу, який приєднується	мм	160

Розміри

B	H	L	ØD
220	230.5	54	160

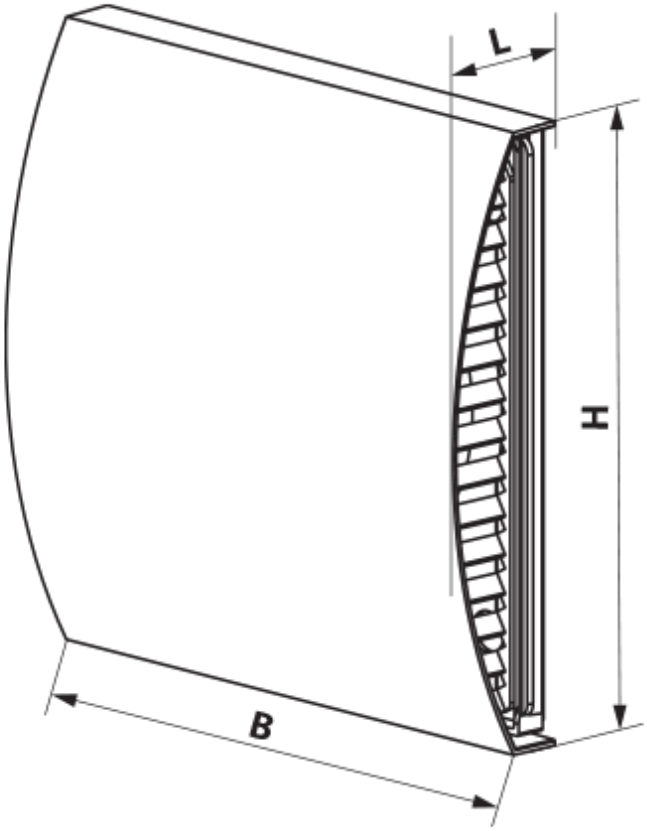
L
H
B

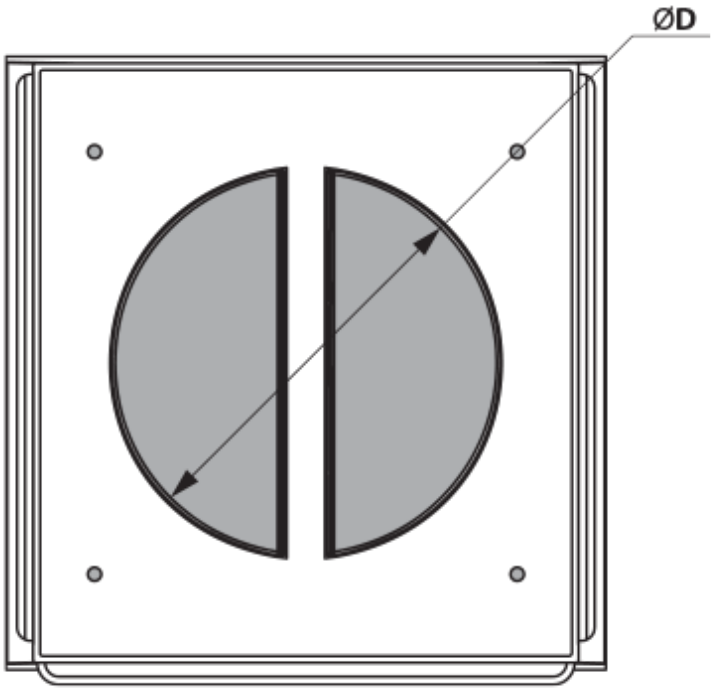
ØD