ЕН-17 чорний 100



Ковпак пластиковий

• Матеріал корпусу: ПВХ

	Одиниця виміру	ЕН-17 чорний 100
Розмір повітропроводу, який приєднується	мм	100

Розміри

B	H	L	ØD
212	250	55.5	100

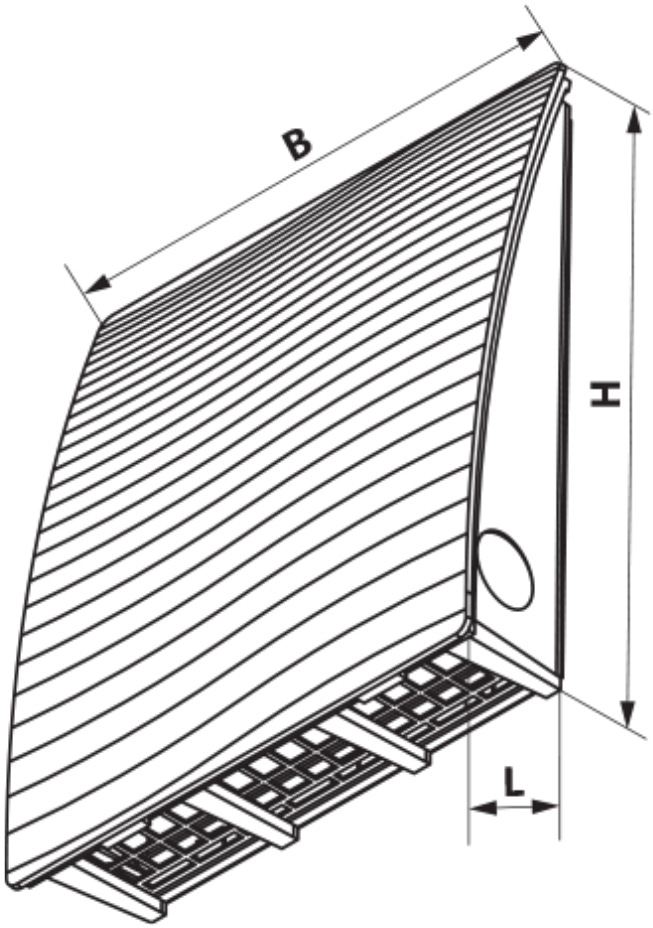
B
H
L

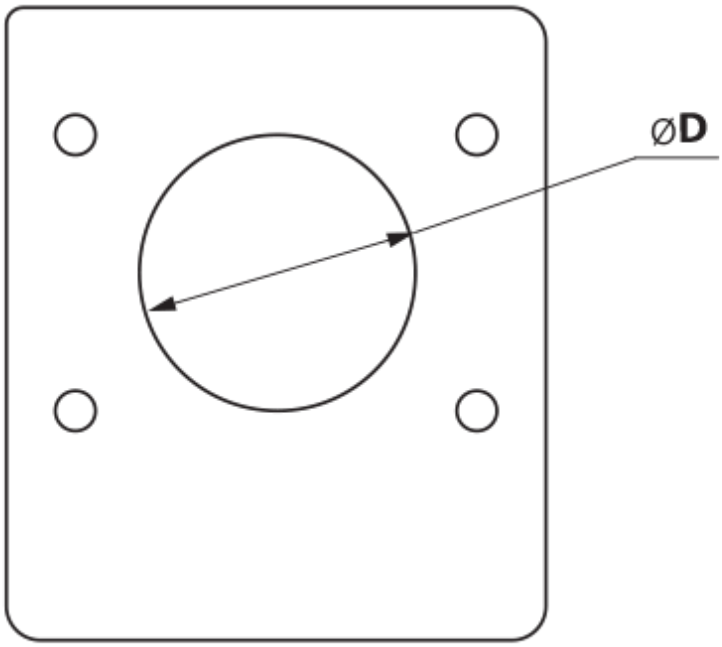
ØD