ЕН-17 коричневий 160

Ковпак пластиковий

• Матеріал корпусу: ПВХ

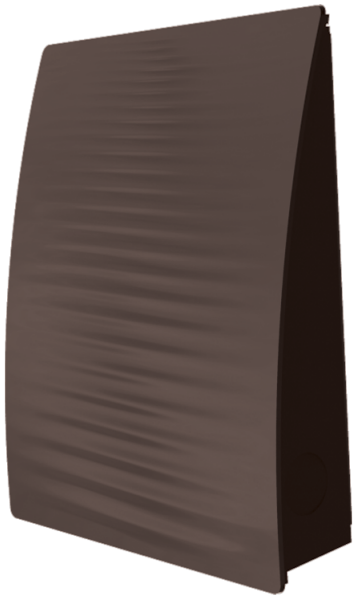

	Одиниця виміру	ЕН-17 коричневий 160
Розмір повітропроводу, який приєднується	мм	160

Розміри

B	H	L	ØD
212	250	55.5	160

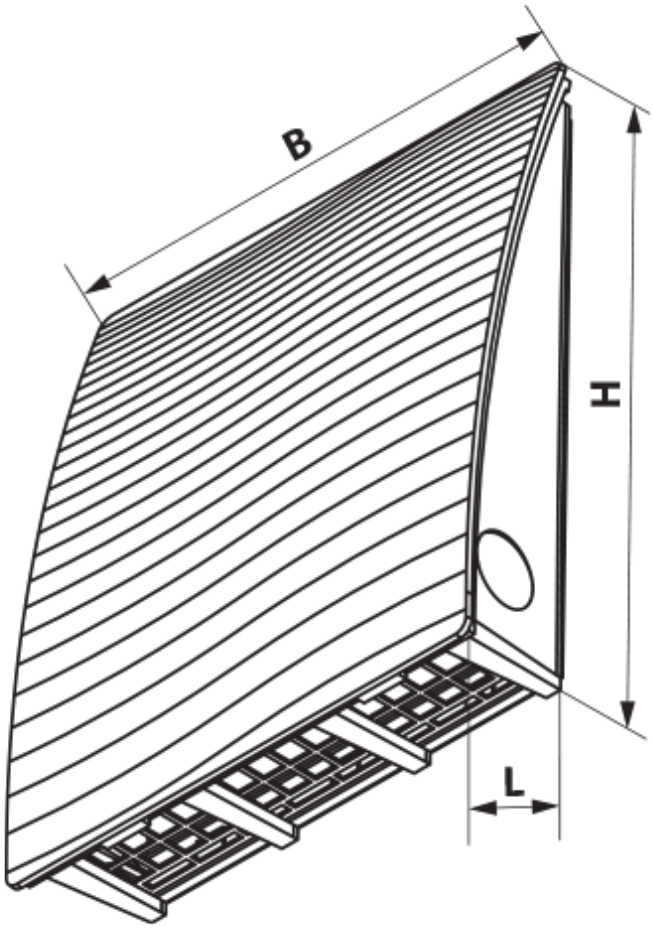
B
H
L

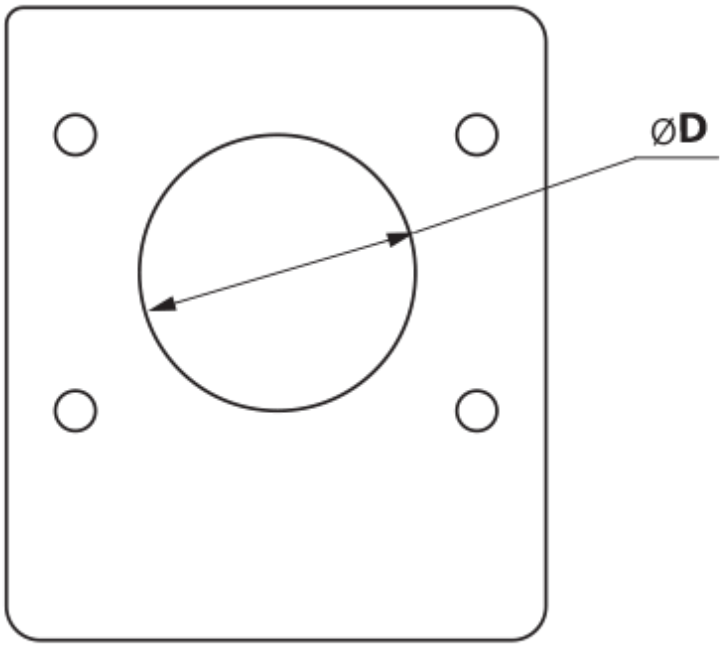
ØD