# ЕН-17 білий 160



Ковпак пластиковий

• Матеріал корпусу: ПВХ

| | Одиниця виміру | ЕН-17 білий 160 |
|---|---|---|
| Розмір повітропроводу, який приєднується | мм | 160 |

## Розміри

| B | H | L | ØD |
|---|---|---|---|
| 212 | 250 | 55.5 | 160 |

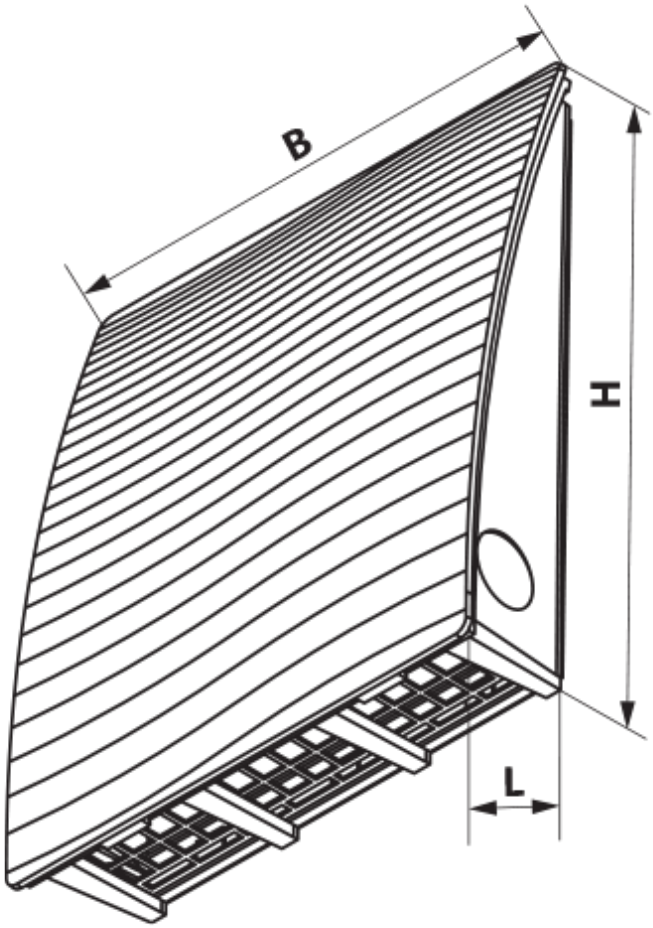
B
H
L

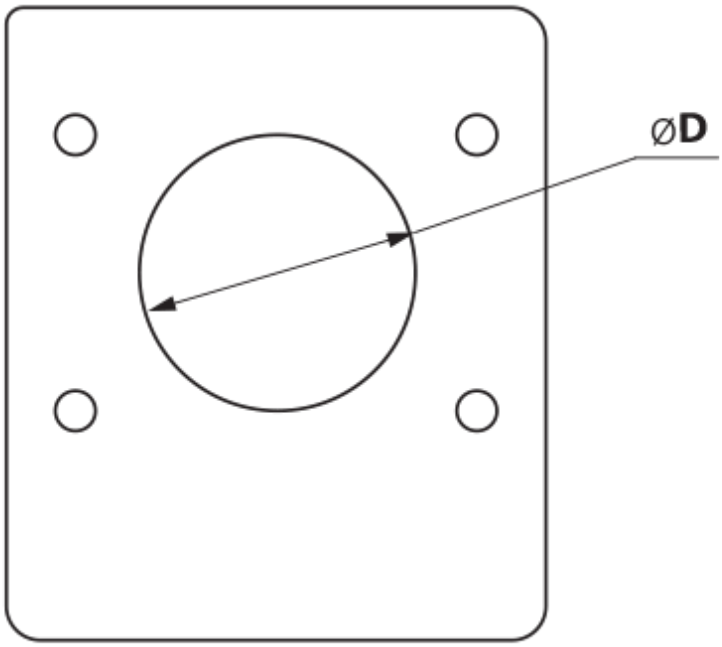
ØD