Enave 550 V A14 R



Вертикальні ПВУ з протипотоковим ентальпійним або полістироловим рекуператором

- Рівень звукового тиску LpA на відстані 3 м: 38
- Тип рекуператора: Протипотоковий
- Матеріал рекуператора: Полістирол
- Фільтр припливний: G4 / Coarse > 60% (опція F7 / ePM1 60%)
- Фільтр витяжний: G4 / Coarse > 60%
- У шумоізольованому корпусі
- Байпас: Ручний
- BMS протокол: ModBus
- Управління: Дротова панель керування
- Матеріал корпусу: EPP
- Датчик вологості: Опціональний
- Датчик CO2: Опціональний

	Одиниця виміру	Enave 550 V A14 R
Розмір повітропроводу, який приєднується	мм	200
Фазність	-	1
Мінімальна напруга живлення	В	230
Максимальна напруга живлення	В	230
Частота мережі живлення	Гц	50/60
Номінальна потужність	Вт	346
Максимальний струм	А	2.4
Максимальна витрата повітря	м³/год	720
Рівень звукового тиску LpA на відстані 3 м	дБ(А)	38
Ефективність рекуперації, макс	%	93
Тип рекуператора	-	Протипотоковий
Матеріал рекуператора	-	Полістирол
Вага	кг	52
Фільтр припливний	-	G4 / Coarse > 60% (опція F7 / ePM1 60%)
Фільтр витяжний	-	G4 / Coarse > 60%
Максимальна температура повітря що переміщується	°C	40
Мінімальна температура повітря що переміщується	°C	-25
Мінімальна температура оточуючого повітря	°C	1
Максимальна температура оточуючого повітря	°C	40
Клас захисту	-	IP22
Максимальна вологість повітря, що оточує	%	60

Клас захисту приводу	-	IP44

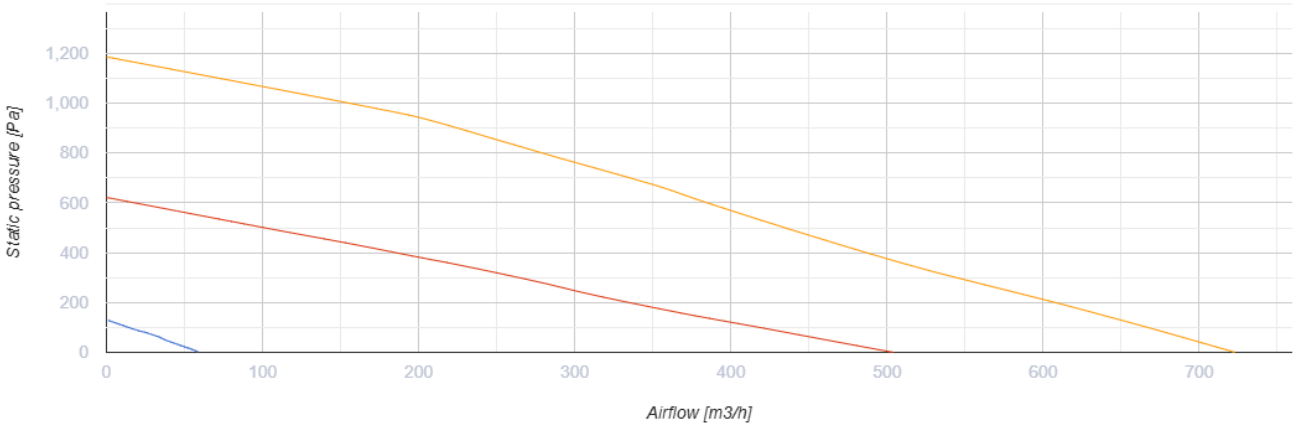

Розміри

Ø D	H	H1	L	L1	W	W1
200	885	943	711	250	830	365

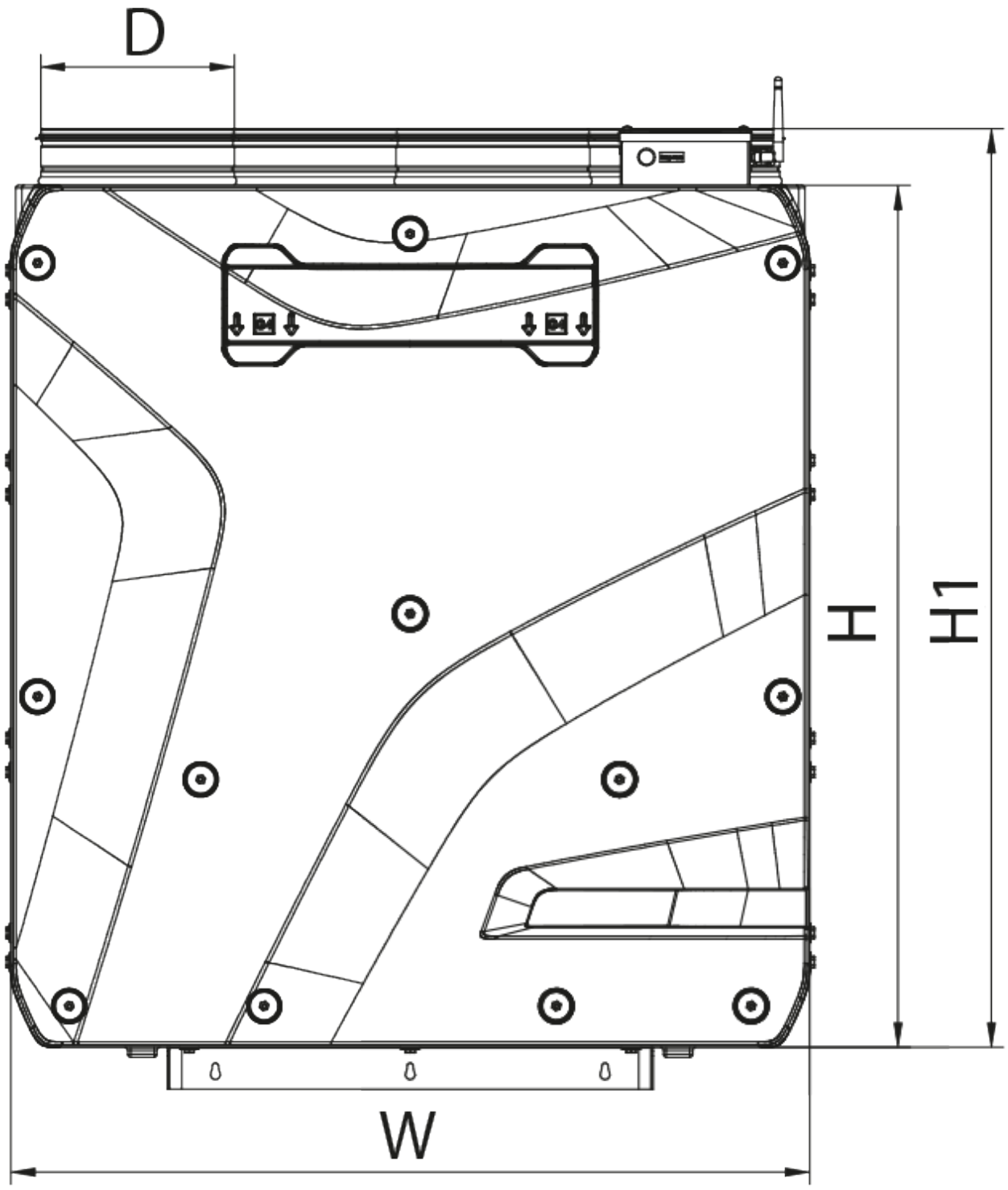
D
H
H1
W

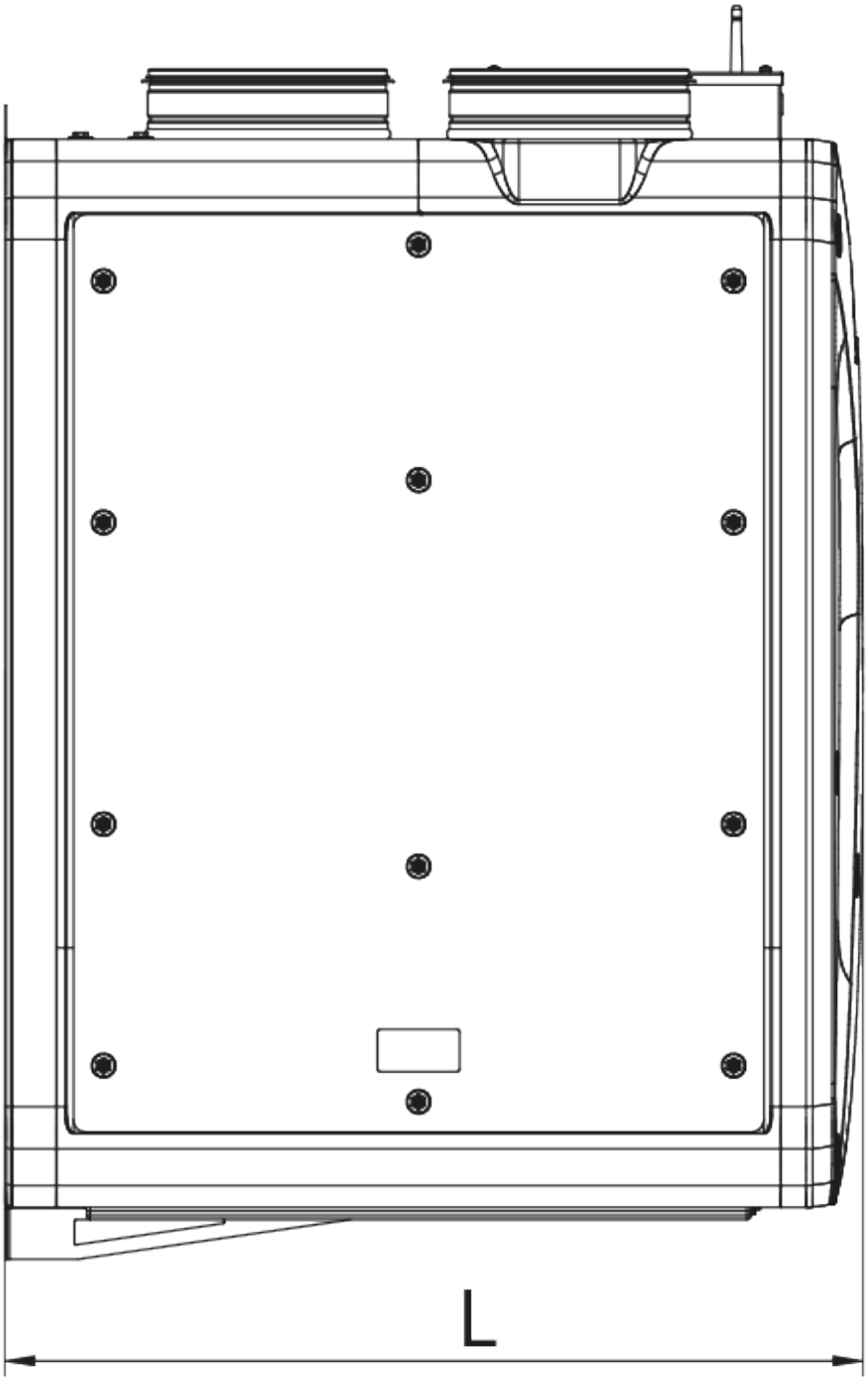
L

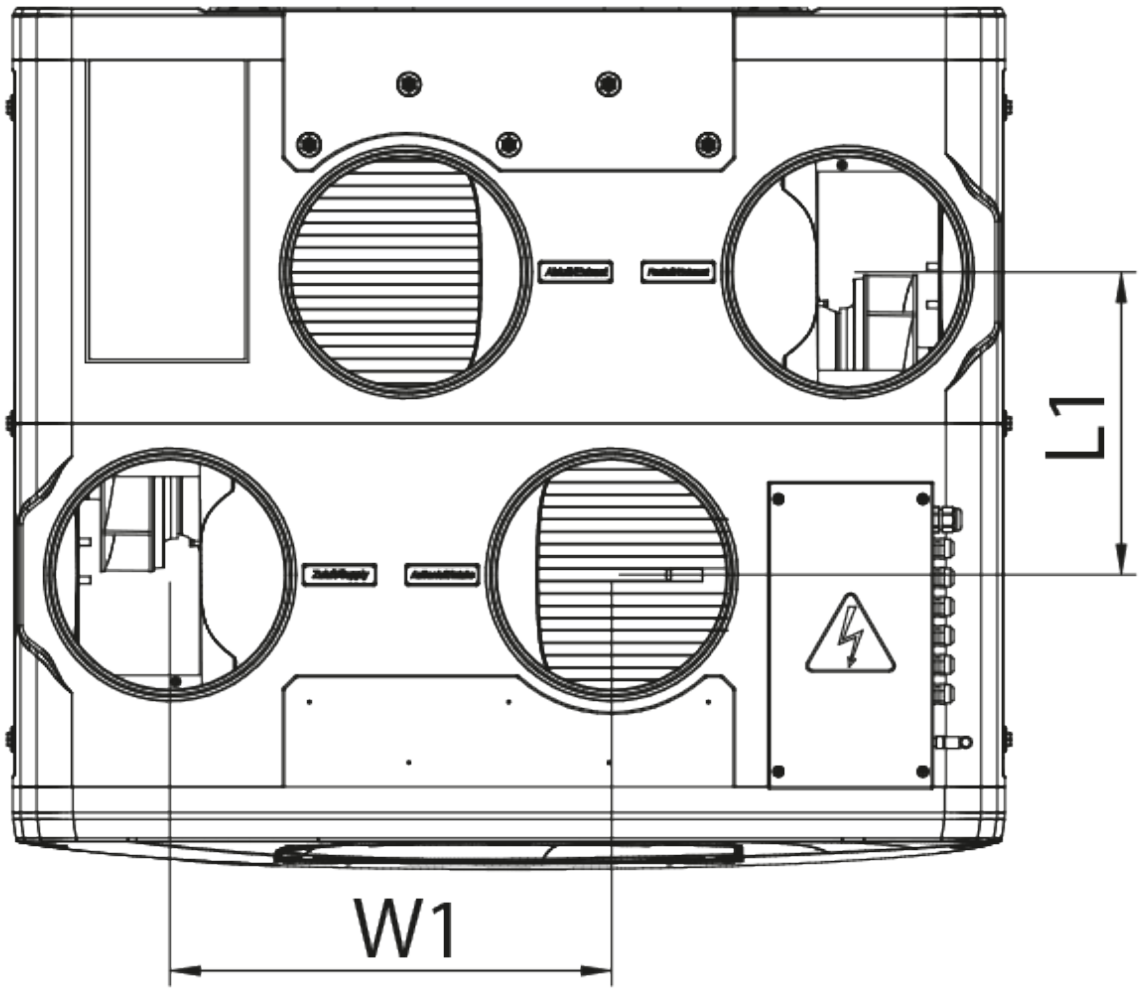

Аксесуари

Датчики для децентралізованих ПВУ

Найменування	Фото	Опис

HV2		Внутрішній датчик вологості
CO2-1		Датчики вуглекислого газу
CO2-2		Датчики вуглекислого газу
HR-S		Електромеханічний гігростат

Сифон для відведення конденсату (Дренажний сифон)

Найменування	Фото	Опис
СГ-32		Сифон гідравлічний для відведення конденсату від рекуператорів та охолоджувачів

Для круглих каналів

Найменування	Фото	Опис
CP 200/600		Шумоглушники з оцинкованої сталі наповнені негорючим звукопоглинальним матеріалом
CP 200/900		Шумоглушники з оцинкованої сталі наповнені негорючим звукопоглинальним матеріалом
CP 200/1200		Шумоглушники з оцинкованої сталі наповнені негорючим звукопоглинальним матеріалом

Заслінки для круглих каналів

Найменування	Фото	Опис
KPB 200		Повітряні заслінки для автоматичного регулювання витрати повітря у каналах круглого перерізу

Електроприводи для централізованих ПВУ

Найменування	Фото	Опис
Belimo TF230		Приводи призначені для керування повітряними заслінками з площею перерізу до 0,4 м², які виконують охоронні функції

Інші аксесуари

Найменування	Фото	Опис
SF 596x164x60 Coarse 90% G4		Панельний фільтр G4
SF 596x164x60 ePM1 60% F7		Панельний фільтр F7

Екодизайн

Торгова марка	Вентс					
Модель	Enave 550 V A14 R					
Питоме споживання енергії (кВт.год/(м²/рік))	Холодний		Помірний		Теплий	
	-80.9	A+	-42.2	A+	-17.3	E
Тип установки	Двоспрямована					
Тип приводу	Змінна швидкість					
Тип теплообміннику	Рекуперацiйний					
Термоефективність рекуперації тепла (%)	86					
Максимальна витрата повітря (м³/год)	667					
Споживана потужність (Вт)	341					
Еталонна об'ємна витрата (м³/с)	0.128					
Статичний тиск у вихідній точці (Па)	50					
Питома споживана потужність у вихідній точці (Вт/(м³/год))	0.265					
Спосіб керування приводом	Локальне регулювання споживання					
Максимальні внутрішні перетоки (%)	2.7					
Максимальні зовнішні витоки (%)	2.7					
Sound power level (дБ(А))	58					
Річне споживання електрики (кВт.год/рік)	Холодний		Помірний		Теплий	
	722		185		140	
Річне збереження тепла (кВт.год/рік)	Холодний		Помірний		Теплий	
	9019		4610		2085	