Enave 550 V A21 R



Вертикальні ПВУ з протипотоковим ентальпійним або полістироловим рекуператором

• Рівень звукового тиску LpA на відстані 3 м: 38
• Тип рекуператора: Протипотоковий
• Матеріал рекуператора: Полістирол
• Фільтр припливний: G4 / Coarse > 60% (опція F7 / ePM1 60%)
• Фільтр витяжний: G4 / Coarse > 60%
• У шумоізольованому корпусі
• Байпас: Автоматичний
• Догрів: Опціональний
• BMS протокол: ModBus
• Управління: Смартфон, Бездротова панель керування, Дротова панель керування
• Матеріал корпусу: EPP
• Датчик вологості: Опціональний
• Датчик CO2: Опціональний
• Датчик PM2.5: Опціональний

	Одиниця виміру	Enave 550 V A21 R
Розмір повітропроводу, який приєднується	мм	200
Фазність	-	1
Мінімальна напруга живлення	В	230
Максимальна напруга живлення	В	230
Частота мережі живлення	Гц	50/60
Номінальна потужність	Вт	346
Максимальний струм	А	2.4
Максимальна витрата повітря	м³/год	720
Рівень звукового тиску LpA на відстані 3 м	дБ(А)	38
Ефективність рекуперації, макс	%	93
Тип рекуператора	-	Протипотоковий
Матеріал рекуператора	-	Полістирол
Вага	кг	52
Фільтр припливний	-	G4 / Coarse > 60% (опція F7 / ePM1 60%)
Фільтр витяжний	-	G4 / Coarse > 60%
Максимальна температура повітря що переміщується	°C	40
Мінімальна температура повітря що переміщується	°C	-25
Мінімальна температура оточуючого повітря	°C	1
Максимальна температура оточуючого повітря	°C	40
Клас захисту	-	IP22
Максимальна вологість повітря, що оточує	%	60

Клас захисту приводу	-	IP44

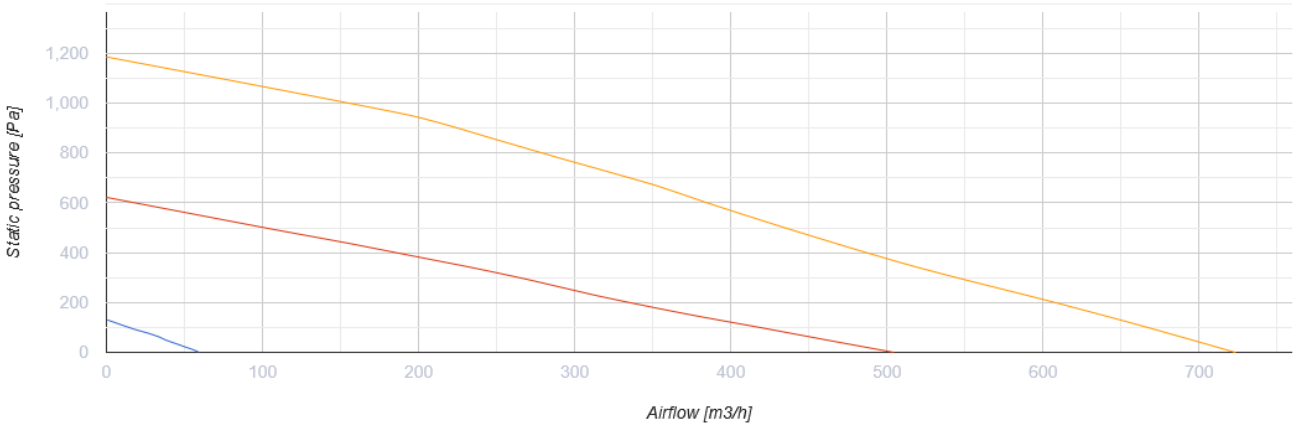

Розміри

Ø D	H	H1	L	L1	W	W1
200	885	943	711	250	830	365

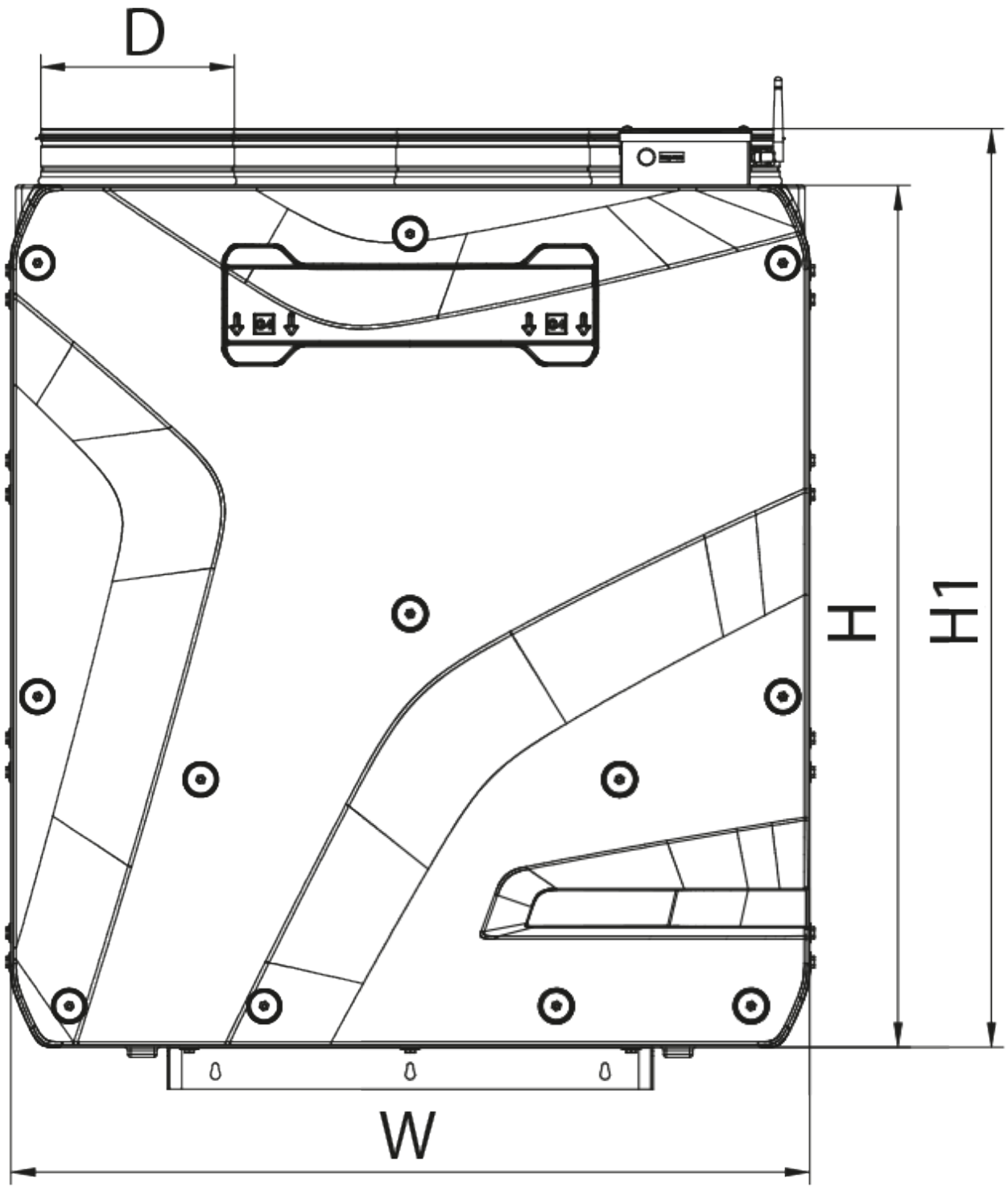
D
H
H1
W

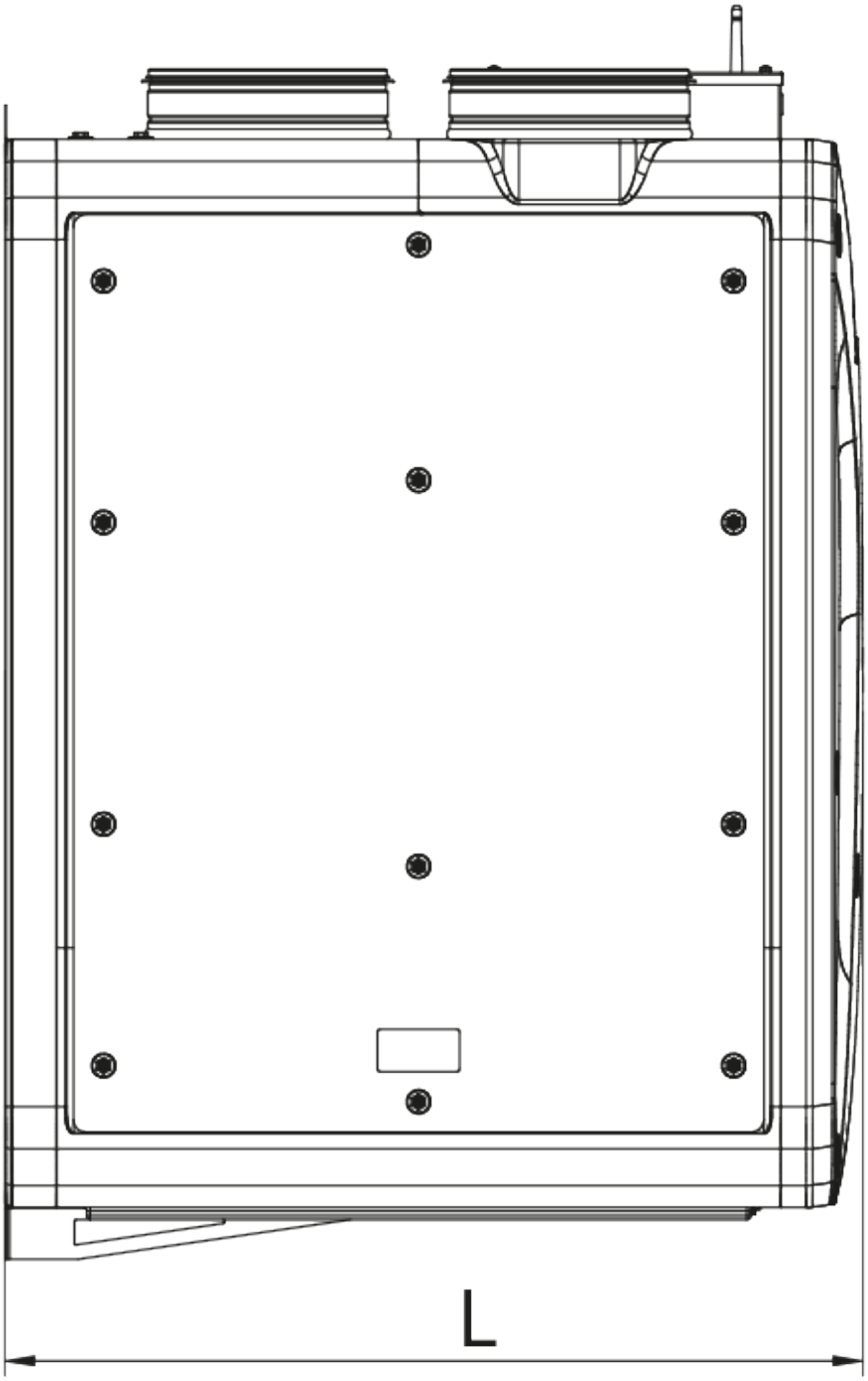
L

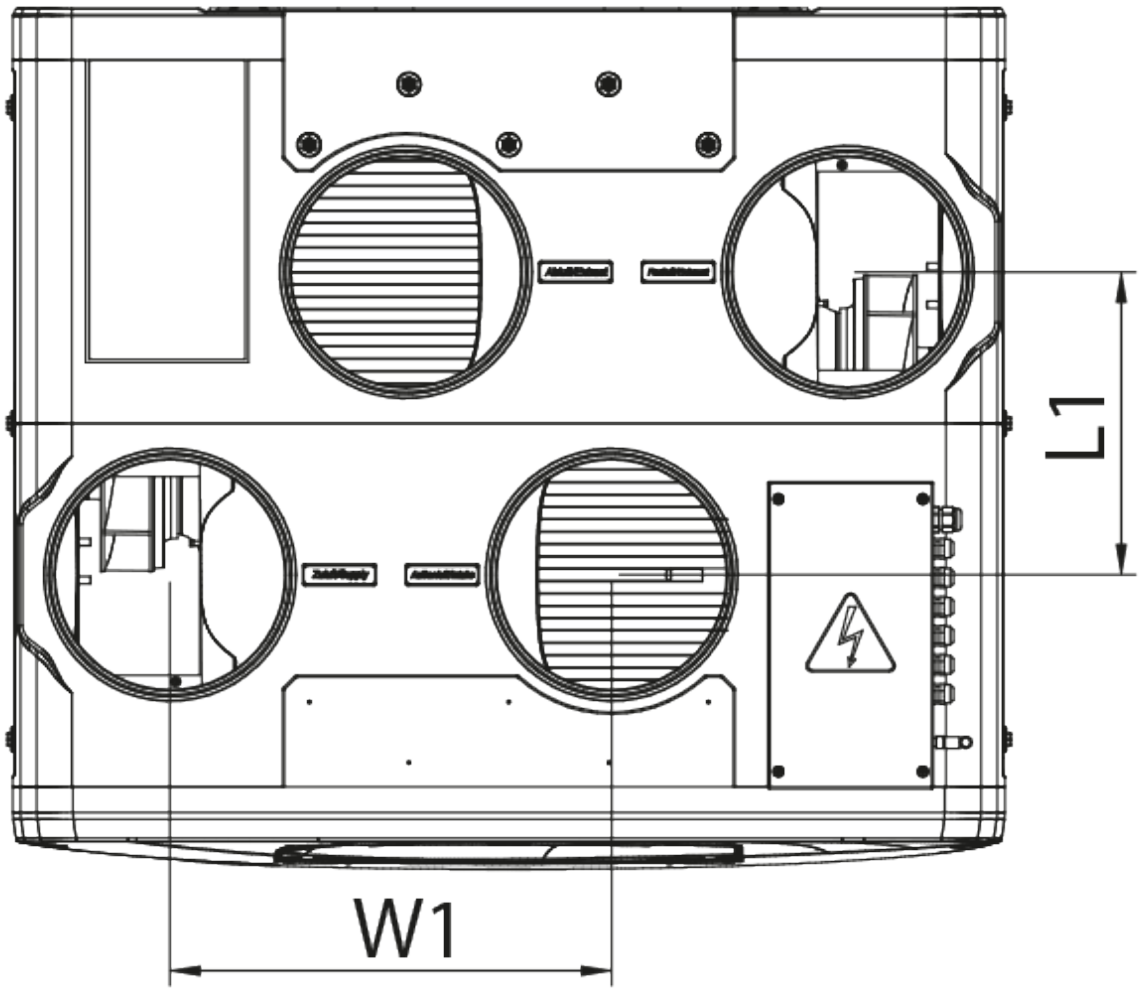

Аксесуари

Панелі керування для децентралізованих ПВУ

Найменування	Фото	Опис

A25		Панель керування із сенсорним екраном для управління промисловими та побутовими припливно-витяжними установками
A22		Панелі керування для управління промисловими та побутовими припливно-витяжними установками
A22 WiFi		Панелі керування для управління промисловими та побутовими припливно-витяжними установками

Датчики для децентралізованих ПВУ

Найменування	Фото	Опис
HV2		Внутрішній датчик вологості
CO2-1		Датчики вуглекислого газу
CO2-2		Датчики вуглекислого газу
HR-S		Електромеханічний гігростат
CO2-3		Датчик вуглекислого газу

Сифон для відведення конденсату (Дренажний сифон)

Найменування	Фото	Опис
СГ-32		Сифон гідравлічний для відведення конденсату від рекуператорів та охолоджувачів

Для круглих каналів

Найменування	Фото	Опис
CP 200/600		Шумоглушники з оцинкованої сталі наповнені негорючим звукопоглинальним матеріалом
CP 200/900		Шумоглушники з оцинкованої сталі наповнені негорючим звукопоглинальним матеріалом

СР 200/1200		Шумоглушники з оцинкованої сталі наповнені негорючим звукопоглинальним матеріалом

Заслінки для круглих каналів

Найменування	Фото	Опис
КРВ 200		Повітряні заслінки для автоматичного регулювання витрати повітря у каналах круглого перерізу

Електричні нагрівачі

Найменування	Фото	Опис
НКД 200-1,2-1 А21 В.2		Нагрівачі канальні з догріванням припливного повітря із зовнішнім керуванням
НКД 200-1,7-1 А21 В.2		Нагрівачі канальні з догріванням припливного повітря із зовнішнім керуванням
НКД 200-2,0-1 А21 В.2		Нагрівачі канальні з догріванням припливного повітря із зовнішнім керуванням

Електроприводи для централізованих ПВУ

Найменування	Фото	Опис
Belimo TF230		Приводи призначені для керування повітряними заслінками з площею перерізу до 0,4 м², які виконують охоронні функції

Інші аксесуари

Найменування	Фото	Опис
SF 596x164x60 Coarse 90% G4		Панельний фільтр G4
SF 596x164x60 ePM1 60% F7		Панельний фільтр F7

Екодизайн

Торгова марка	Вентс					
Модель	Enave 550 V A21 R					
Питоме споживання енергії (кВт.год/(м²/рік))	Холодний		Помірний		Теплий	
	-80.9	A+	-42.2	A+	-17.3	E
Тип установки	Двоспрямована					
Тип приводу	Змінна швидкість					
Тип теплообміннику	Рекуперацiйний					
Термоефективність рекуперації тепла (%)	86					
Максимальна витрата повітря (м³/год)	667					
Споживана потужність (Вт)	341					
Еталонна об'ємна витрата (м³/с)	0.128					
Статичний тиск у вихідній точці (Па)	50					
Питома споживана потужність у вихідній точці (Вт/(м³/год))	0.265					
Спосіб керування приводом	Локальне регулювання споживання					
Максимальні внутрішні перетоки (%)	2.7					
Максимальні зовнішні витоки (%)	2.7					
Sound power level (дБ(А))	58					
Річне споживання електрики (кВт.год/рік)	Холодний		Помірний		Теплий	
	722		185		140	
Річне збереження тепла (кВт.год/рік)	Холодний		Помірний		Теплий	
	9019		4610		2085	