# Enave 550 VE A21 L



Вертикальні ПВУ з протипотоковим ентальпійним або полістироловим рекуператором

• Споживана потужність електричного переднагріву: 1400
• Рівень звукового тиску LpA на відстані 3 м: 38
• Тип рекуператора: Протипотоковий
• Матеріал рекуператора: Полістирол
• Фільтр припливний: G4 / Coarse > 60% (опція F7 / ePM1 60%)
• Фільтр витяжний: G4 / Coarse > 60%
• У шумоізольованому корпусі
• Байпас: Автоматичний
• Догрів: Опціональний
• Переднагрів: Вбудований
• BMS протокол: ModBus
• Управління: Смартфон, Бездротова панель керування, Дротова панель керування
• Матеріал корпусу: EPP
• Датчик вологості: Опціональний
• Датчик CO2: Опціональний
• Датчик PM2.5: Опціональний

| | Одиниця виміру | Enave 550 VE A21 L |
|---|---|---|
| Розмір повітропроводу, який приєднується | мм | 200 |
| Фазність | - | 1 |
| Мінімальна напруга живлення | В | 230 |
| Максимальна напруга живлення | В | 230 |
| Частота мережі живлення | Гц | 50/60 |
| Номінальна потужність | Вт | 346 |
| Споживана потужність електричного переднагріву | Вт | 1400 |
| Максимальний струм | А | 8.61 |
| Максимальна витрата повітря | м³/год | 720 |
| Рівень звукового тиску LpA на відстані 3 м | дБ(А) | 38 |
| Ефективність рекуперації, макс | % | 93 |
| Тип рекуператора | - | Протипотоковий |
| Матеріал рекуператора | - | Полістирол |
| Вага | кг | 52.5 |
| Фільтр припливний | - | G4 / Coarse > 60% (опція F7 / ePM1 60%) |
| Фільтр витяжний | - | G4 / Coarse > 60% |
| Максимальна температура повітря що переміщується | °C | 40 |
| Мінімальна температура повітря що переміщується | °C | -25 |
| Мінімальна температура оточуючого повітря | °C | 1 |
| Максимальна температура оточуючого повітря | °C | 40 |
| Клас захисту | - | IP22 |

| | | |
|---|---|---|
| Максимальна вологість повітря, що оточує | % | 60 |
| Клас захисту приводу | - | IP44 |

## Розміри

| Ø D | H | H1 | L | L1 | W | W1 |
|---|---|---|---|---|---|---|
| 200 | 885 | 943 | 711 | 250 | 830 | 365 |

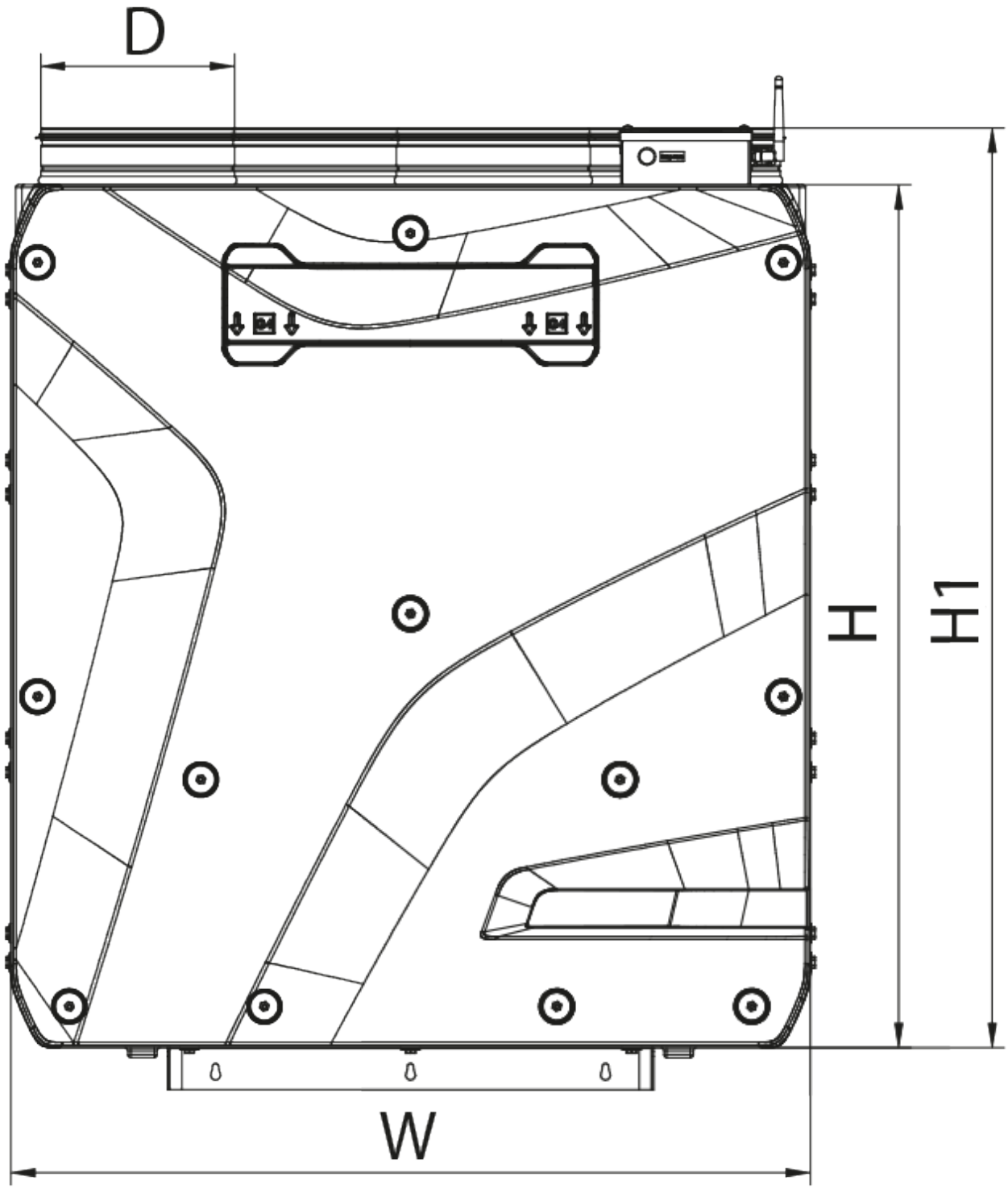

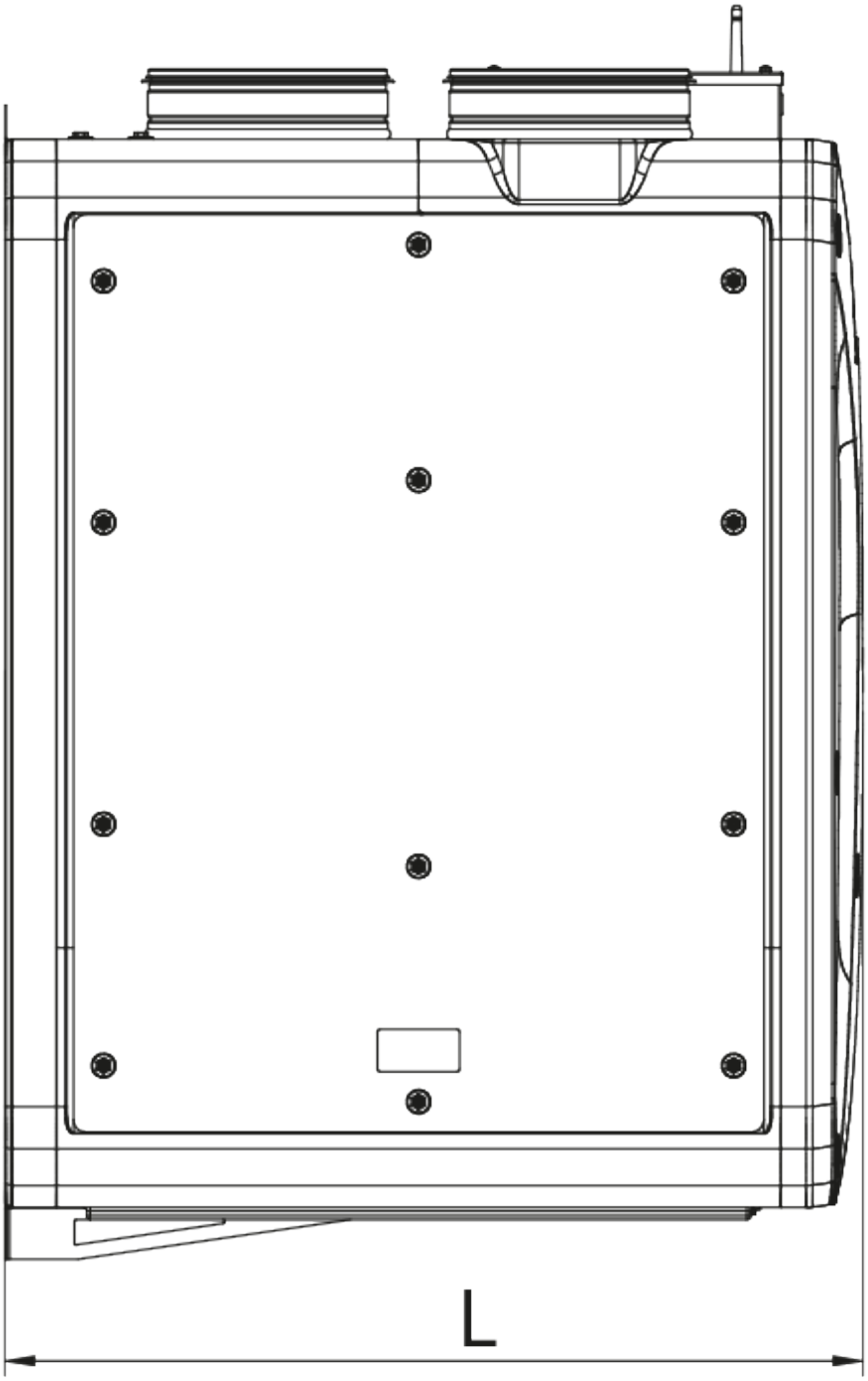
L

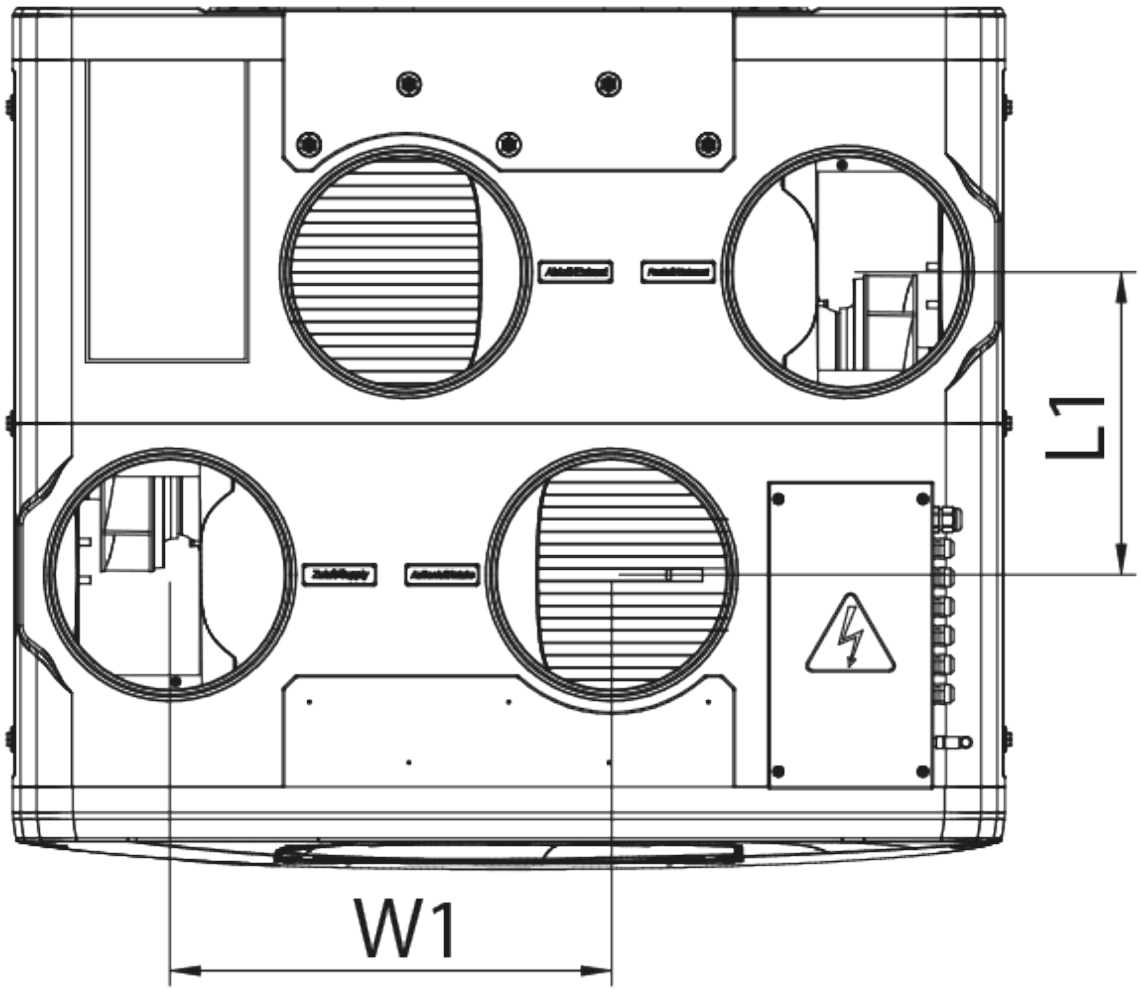


## Аксесуари

### Панелі керування для децентралізованих ПВУ

| Найменування | Фото | Опис |
|---|---|---|

| | | |
|---|---|---|
| A25 |  | Панель керування із сенсорним екраном для управління промисловими та побутовими припливно-витяжними установками |
| A22 |  | Панелі керування для управління промисловими та побутовими припливно-витяжними установками |
| A22 WiFi |  | Панелі керування для управління промисловими та побутовими припливно-витяжними установками |

### Датчики для децентралізованих ПВУ

| Найменування | Фото | Опис |
|---|---|---|
| HV2 |  | Внутрішній датчик вологості |
| CO2-1 |  | Датчики вуглекислого газу |
| CO2-2 |  | Датчики вуглекислого газу |
| HR-S |  | Електромеханічний гігростат |
| CO2-3 |  | Датчик вуглекислого газу |

### Сифон для відведення конденсату (Дренажний сифон)

| Найменування | Фото | Опис |
|---|---|---|
| СГ-32 |  | Сифон гідравлічний для відведення конденсату від рекуператорів та охолоджувачів |

### Для круглих каналів

| Найменування | Фото | Опис |
|---|---|---|
| CP 200/600 |  | Шумоглушники з оцинкованої сталі наповнені негорючим звукопоглинальним матеріалом |
| CP 200/900 |  | Шумоглушники з оцинкованої сталі наповнені негорючим звукопоглинальним матеріалом |

| | | |
|---|---|---|
| СР 200/1200 |  | Шумоглушники з оцинкованої сталі наповнені негорючим звукопоглинальним матеріалом |

### Заслінки для круглих каналів

| Найменування | Фото | Опис |
|---|---|---|
| КРВ 200 |  | Повітряні заслінки для автоматичного регулювання витрати повітря у каналах круглого перерізу |

### Електричні нагрівачі

| Найменування | Фото | Опис |
|---|---|---|
| НКД 200-1,2-1 А21 В.2 |  | Нагрівачі канальні з догріванням припливного повітря із зовнішнім керуванням |
| НКД 200-1,7-1 А21 В.2 |  | Нагрівачі канальні з догріванням припливного повітря із зовнішнім керуванням |
| НКД 200-2,0-1 А21 В.2 |  | Нагрівачі канальні з догріванням припливного повітря із зовнішнім керуванням |

### Електроприводи для централізованих ПВУ

| Найменування | Фото | Опис |
|---|---|---|
| Belimo TF230 |  | Приводи призначені для керування повітряними заслінками з площею перерізу до 0,4 м², які виконують охоронні функції |

### Інші аксесуари

| Найменування | Фото | Опис |
|---|---|---|
| SF 596x164x60 Coarse 90% G4 |  | Панельний фільтр G4 |
| SF 596x164x60 ePM1 60% F7 |  | Панельний фільтр F7 |

## Екодизайн

| Торгова марка | Вентс | | | | | |
|---|---|---|---|---|---|---|
| Модель | Enave 550 VE A21 L | | | | | |
| Питоме споживання енергії (кВт.год/(м²/рік)) | Холодний | | Помірний | | Теплий | |
| | -80.9 | A+ | -42.2 | A+ | -17.3 | E |
| Тип установки | Двоспрямована | | | | | |
| Тип приводу | Змінна швидкість | | | | | |
| Тип теплообміннику | Рекуперацiйний | | | | | |
| Термоефективність рекуперації тепла (%) | 86 | | | | | |
| Максимальна витрата повітря (м³/год) | 667 | | | | | |
| Споживана потужність (Вт) | 341 | | | | | |
| Еталонна об'ємна витрата (м³/с) | 0.128 | | | | | |
| Статичний тиск у вихідній точці (Па) | 50 | | | | | |
| Питома споживана потужність у вихідній точці (Вт/(м³/год)) | 0.265 | | | | | |
| Спосіб керування приводом | Локальне регулювання споживання | | | | | |
| Максимальні внутрішні перетоки (%) | 2.7 | | | | | |
| Максимальні зовнішні витоки (%) | 2.7 | | | | | |
| Sound power level (дБ(А)) | 58 | | | | | |
| Річне споживання електрики (кВт.год/рік) | Холодний | | Помірний | | Теплий | |
| | 722 | | 185 | | 140 | |
| Річне збереження тепла (кВт.год/рік) | Холодний | | Помірний | | Теплий | |
| | 9019 | | 4610 | | 2085 | |