# Enave-C 120 P A14 L

Підвісні ПВУ з протипотоковим ентальпійним або полістироловим рекуператором



- Рівень звукового тиску LpA на відстані 3 м: 27
- Тип рекуператора: Протипотоковий
- Матеріал рекуператора: Полістирол
- Фільтр припливний: G4 / Coarse > 60% (опція F7 / ePM1 60%)
- Фільтр витяжний: G4 / Coarse > 60%
- У шумоізольованому корпусі
- Управління: Дротова панель керування
- Матеріал корпусу: EPP
- Датчик вологості: Опціональний
- Датчик CO2: Опціональний

| | Одиниця виміру | Enave-C 120 P A14 L |
|---|---|---|
| Розмір повітропроводу, який приєднується | мм | 125/100 |
| Фазність | - | 1 |
| Максимальна напруга живлення | В | 230 |
| Мінімальна напруга живлення | В | 230 |
| Частота мережі живлення | Гц | 50/60 |
| Номінальна потужність | Вт | 59 |
| Максимальний струм | А | 0.5 |
| Максимальна витрата повітря | м³/год | 156 |
| Рівень звукового тиску LpA на відстані 3 м | дБ(А) | 27 |
| Ефективність рекуперації, макс | % | 94 |
| Тип рекуператора | - | Протипотоковий |
| Матеріал рекуператора | - | Полістирол |
| Вага | кг | 8 |
| Фільтр припливний | - | G4 / Coarse > 60% (опція F7 / ePM1 60%) |
| Фільтр витяжний | - | G4 / Coarse > 60% |
| Максимальна температура повітря що переміщується | °C | 40 |
| Мінімальна температура повітря що переміщується | °C | -25 |
| Мінімальна температура оточуючого повітря | °C | 1 |
| Максимальна температура оточуючого повітря | °C | 40 |
| Клас захисту | - | IP22 |
| Максимальна вологість повітря, що оточує | % | 60 |

| | | |
|---|---|---|
| Клас захисту приводу | - | IP44 |

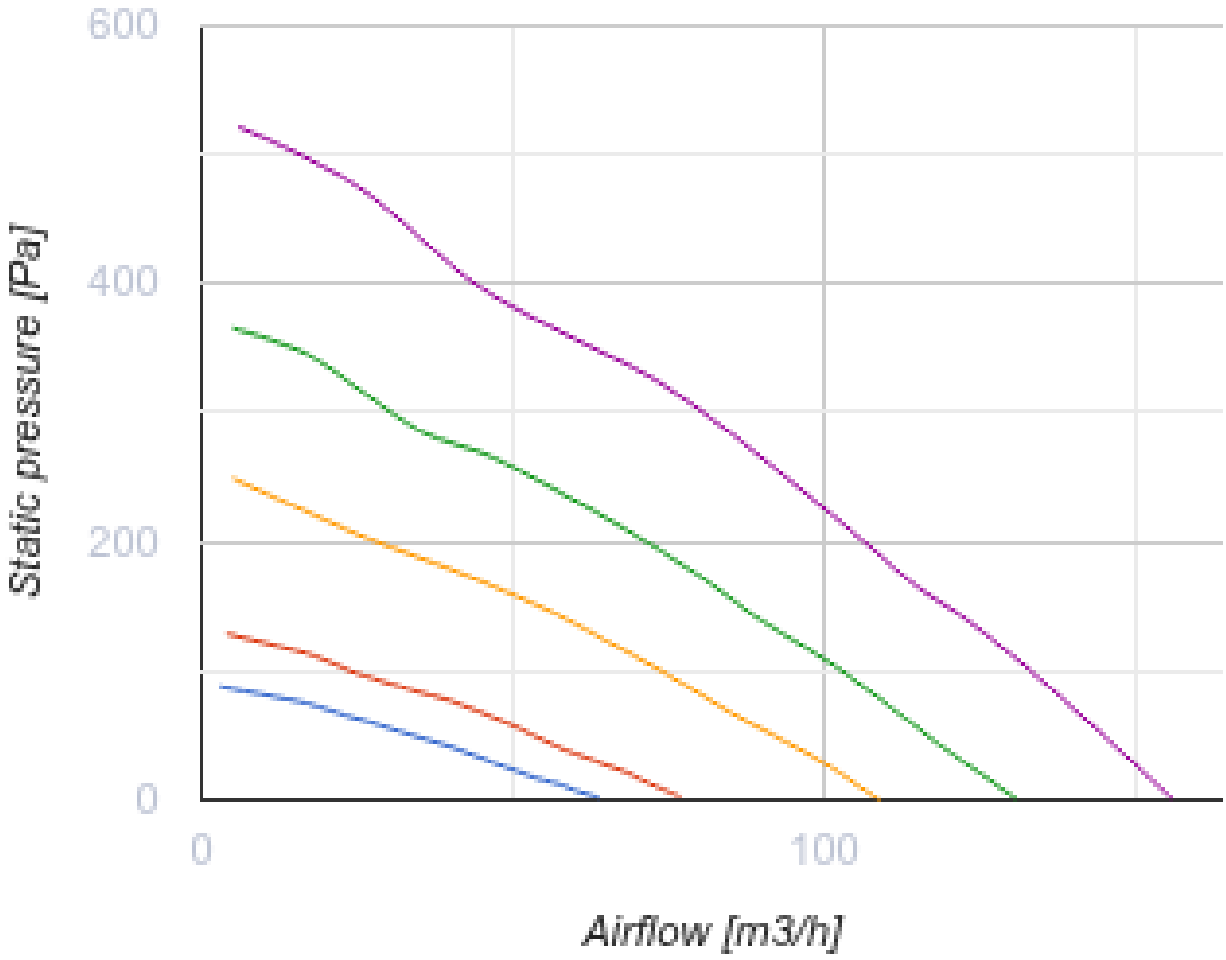

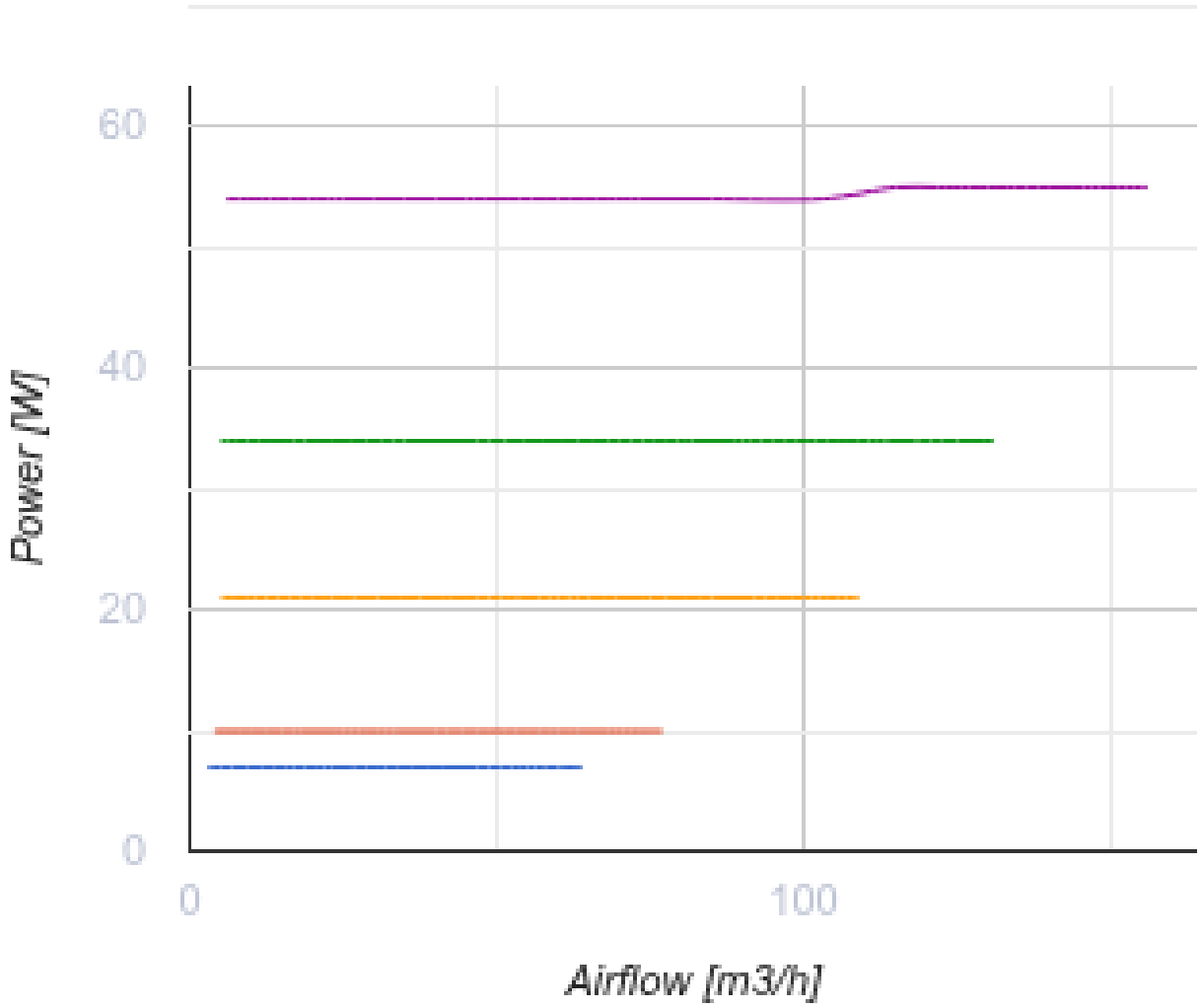


## Розміри

| ØD | Ød | H | W | L | W1 |
|---|---|---|---|---|---|
| 125 | 104 | 247 | 522 | 530 | 600 |

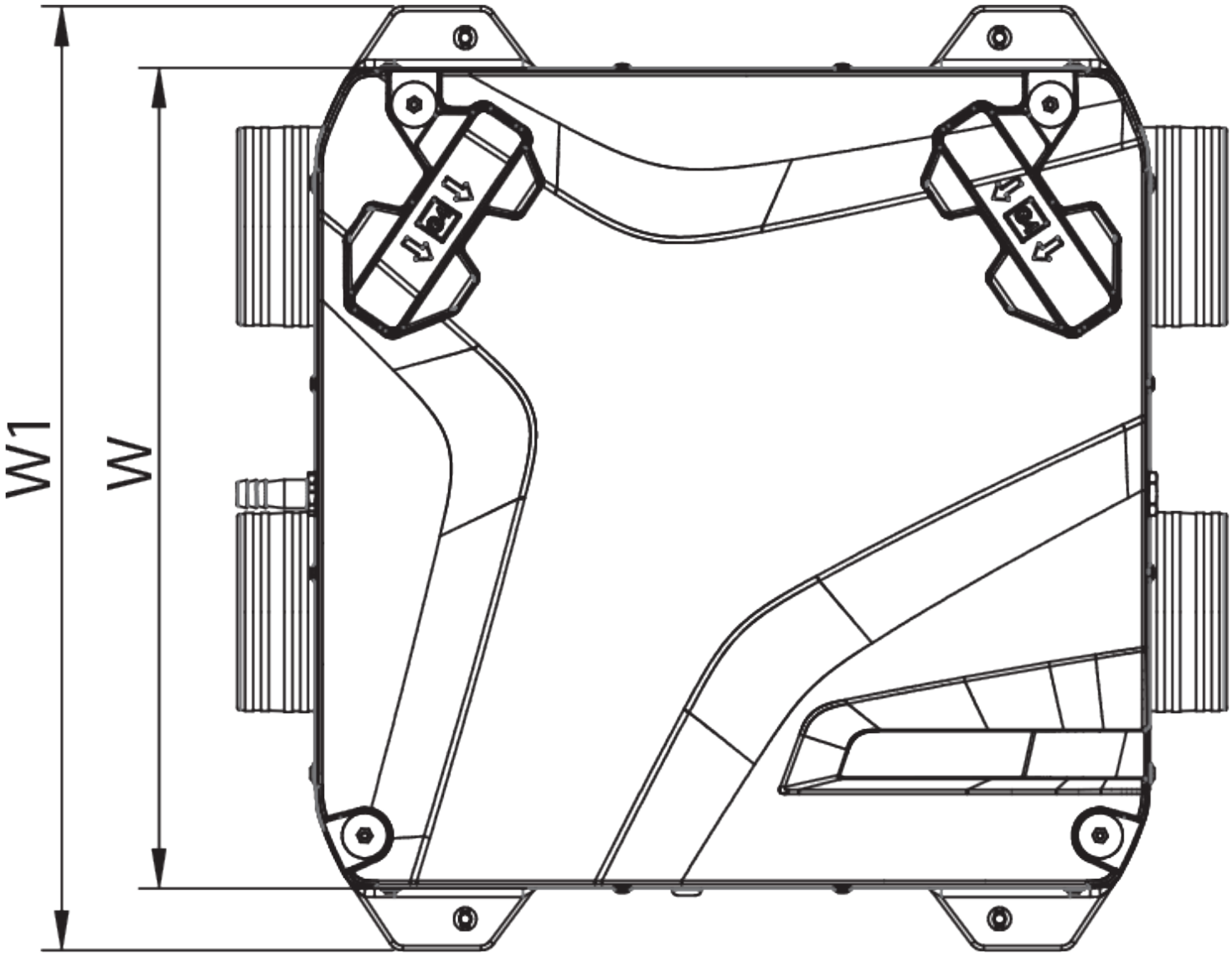
W1
W

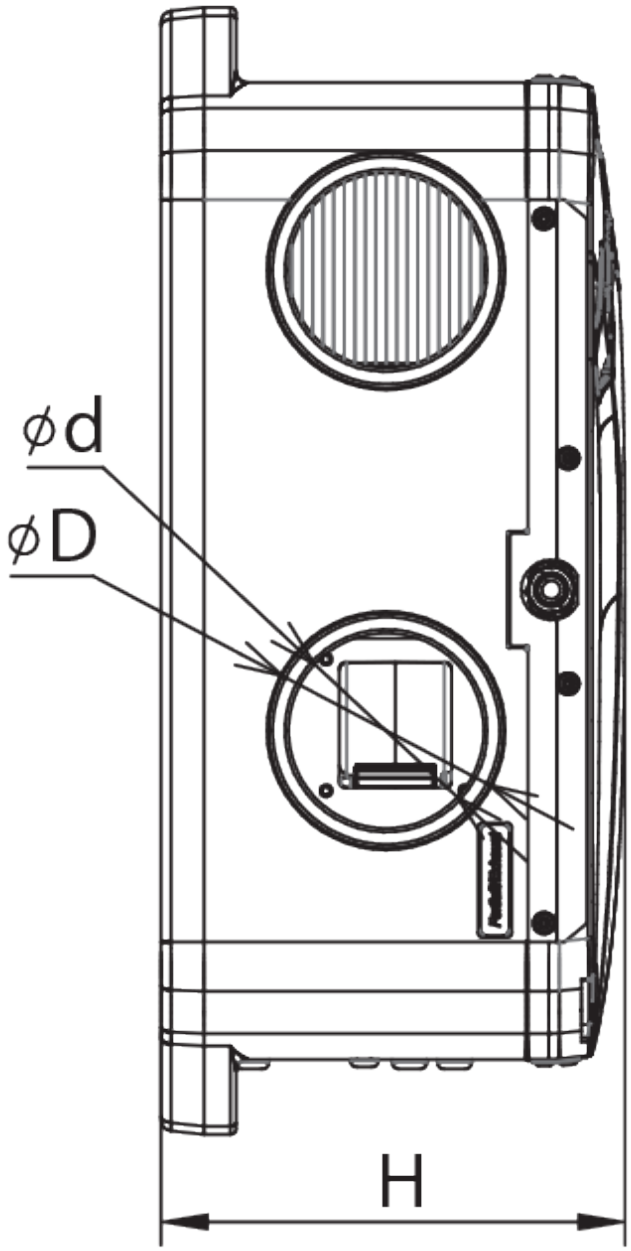
ød
øD
H

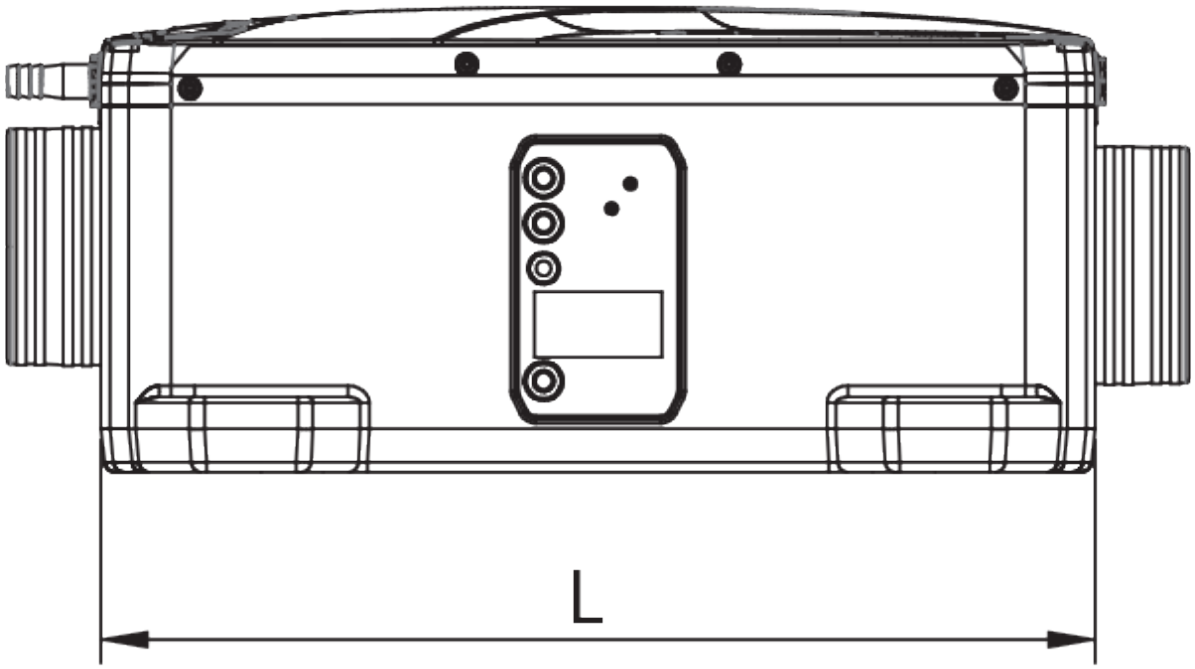


## Аксесуари

### Датчики для децентралізованих ПВУ

| Найменування | Фото | Опис |
|---|---|---|

| | | |
|---|---|---|
| HV2 |  | Внутрішній датчик вологості |
| CO2-1 |  | Датчики вуглекислого газу |
| CO2-2 |  | Датчики вуглекислого газу |
| HR-S |  | Електромеханічний гігростат |

### Сифон для відведення конденсату (Дренажний сифон)

| Найменування | Фото | Опис |
|---|---|---|
| СГ-32 |  | Сифон гідравлічний для відведення конденсату від рекуператорів та охолоджувачів |

### Для круглих каналів

| Найменування | Фото | Опис |
|---|---|---|
| CP 125/600 |  | Шумоглушники з оцинкованої сталі наповнені негорючим звукопоглинальним матеріалом |
| CP 125/900 |  | Шумоглушники з оцинкованої сталі наповнені негорючим звукопоглинальним матеріалом |
| CP 125/1200 |  | Шумоглушники з оцинкованої сталі наповнені негорючим звукопоглинальним матеріалом |

### Заслінки для круглих каналів

| Найменування | Фото | Опис |
|---|---|---|
| KPB 125 |  | Повітряні заслінки для автоматичного регулювання витрати повітря у каналах круглого перерізу |

### Електроприводи для централізованих ПВУ

| Найменування | Фото | Опис |
|---|---|---|
| Belimo TF230 |  | Приводи призначені для керування повітряними заслінками з площею перерізу до 0,4 м², які виконують охоронні функції |

### Інші аксесуари

| Найменування | Фото | Опис |
|---|---|---|
| СФ 176x150x22 G4 |  | Панельний фільтр G4 |
| СФ 176x150x22 F7 |  | Панельний фільтр F7 |

## Екодизайн

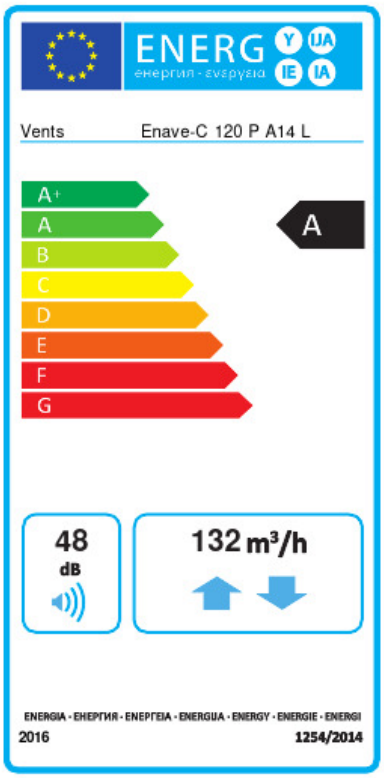


| Торгова марка | Вентс | | | | | |
|---|---|---|---|---|---|---|
| Модель | Enave-C 120 P A14 L | | | | | |
| Питоме споживання енергії (кВт.год/(м²/рік)) | Холодний | | Помірний | | Теплий | |
| | -80.1 | A+ | -42 | A | -17.5 | E |
| Тип установки | Двоспрямована | | | | | |
| Тип приводу | Змінна швидкість | | | | | |
| Тип теплообміннику | Рекуперaційний | | | | | |
| Термоефективність рекуперації тепла (%) | 83 | | | | | |
| Максимальна витрата повітря (м³/год) | 132 | | | | | |
| Споживана потужність (Вт) | 113 | | | | | |
| Еталонна об'ємна витрата (м³/с) | 0.026 | | | | | |
| Статичний тиск у вихідній точці (Па) | 50 | | | | | |
| Питома споживана потужність у вихідній точці (Вт/(м³/год)) | 0.229 | | | | | |
| Спосіб керування приводом | Локальне регулювання споживання | | | | | |
| Максимальні внутрішні перетоки (%) | 2.1 | | | | | |
| Максимальні зовнішні витоки (%) | 2.6 | | | | | |
| Декларований тип вентиляційної одиниці | RVU BVU | | | | | |
| Sound power level (дБ(A)) | 48 | | | | | |
| Річне споживання електрики (кВт.год/рік) | Холодний | | Помірний | | Теплий | |
| | 703.4 | | 166.4 | | 121.4 | |
| Річне збереження тепла (кВт.год/рік) | Холодний | | Помірний | | Теплий | |
| | 8898 | | 4548 | | 2057 | |