Enave-C 120 P A71 L

Підвісні ПВУ з протипотоковим ентальпійним або полістироловим рекуператором



- Рівень звукового тиску LpA на відстані 3 м: 27
- Тип рекуператора: Протипотоковий
- Матеріал рекуператора: Полістирол
- Фільтр припливний: G4 / Coarse > 60% (опція F7 / ePM1 60%)
- Фільтр витяжний: G4 / Coarse > 60%
- У шумоізольованому корпусі
- Байпас: Автоматичний
- BMS протокол: ModBus
- Управління: Смартфон
- Матеріал корпусу: EPP
- Датчик вологості: Опціональний
- Датчик CO2: Опціональний

	Одиниця виміру	Enave-C 120 P A71 L
Розмір повітропроводу, який приєднується	мм	125/100
Фазність	-	1
Максимальна напруга живлення	В	230
Мінімальна напруга живлення	В	230
Частота мережі живлення	Гц	50/60
Номінальна потужність	Вт	59
Максимальний струм	А	0.5
Максимальна витрата повітря	м³/год	156
Рівень звукового тиску LpA на відстані 3 м	дБ(А)	27
Ефективність рекуперації, макс	%	94
Тип рекуператора	-	Протипотоковий
Матеріал рекуператора	-	Полістирол
Вага	кг	8
Фільтр припливний	-	G4 / Coarse > 60% (опція F7 / ePM1 60%)
Фільтр витяжний	-	G4 / Coarse > 60%
Максимальна температура повітря що переміщується	°C	40
Мінімальна температура повітря що переміщується	°C	-25
Мінімальна температура оточуючого повітря	°C	1
Максимальна температура оточуючого повітря	°C	40
Клас захисту	-	IP22
Максимальна вологість повітря, що оточує	%	60

Клас захисту приводу	-	IP44

Розміри

ØD	Ød	H	W	L	W1
125	104	247	522	530	600

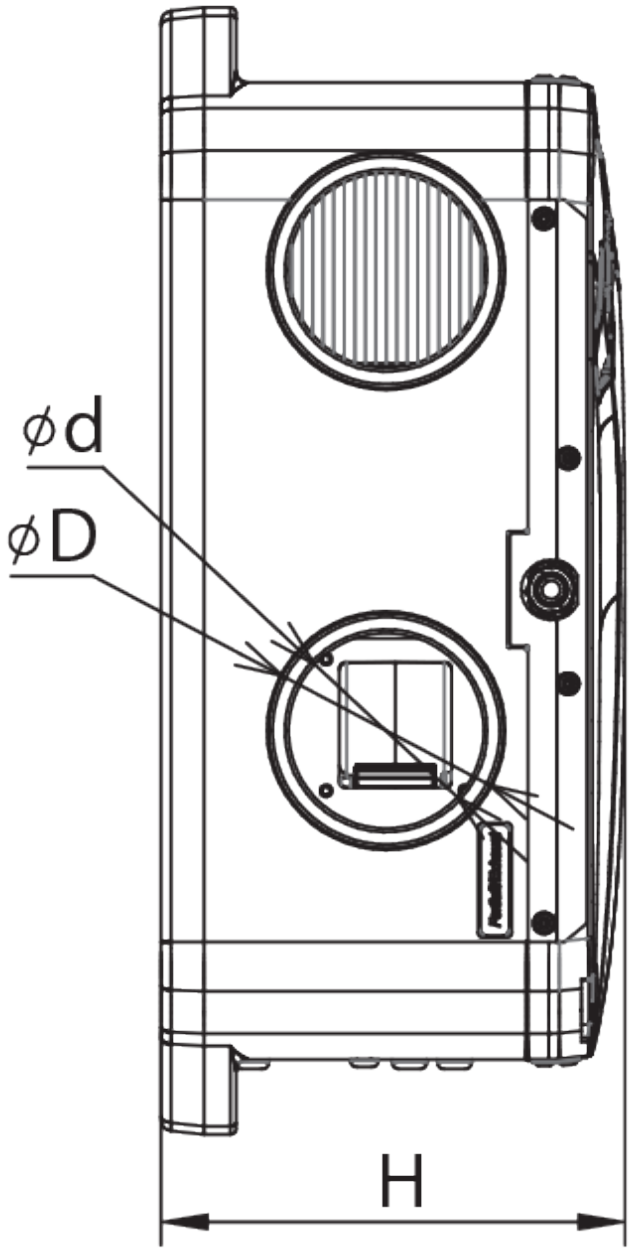
ød
øD
H

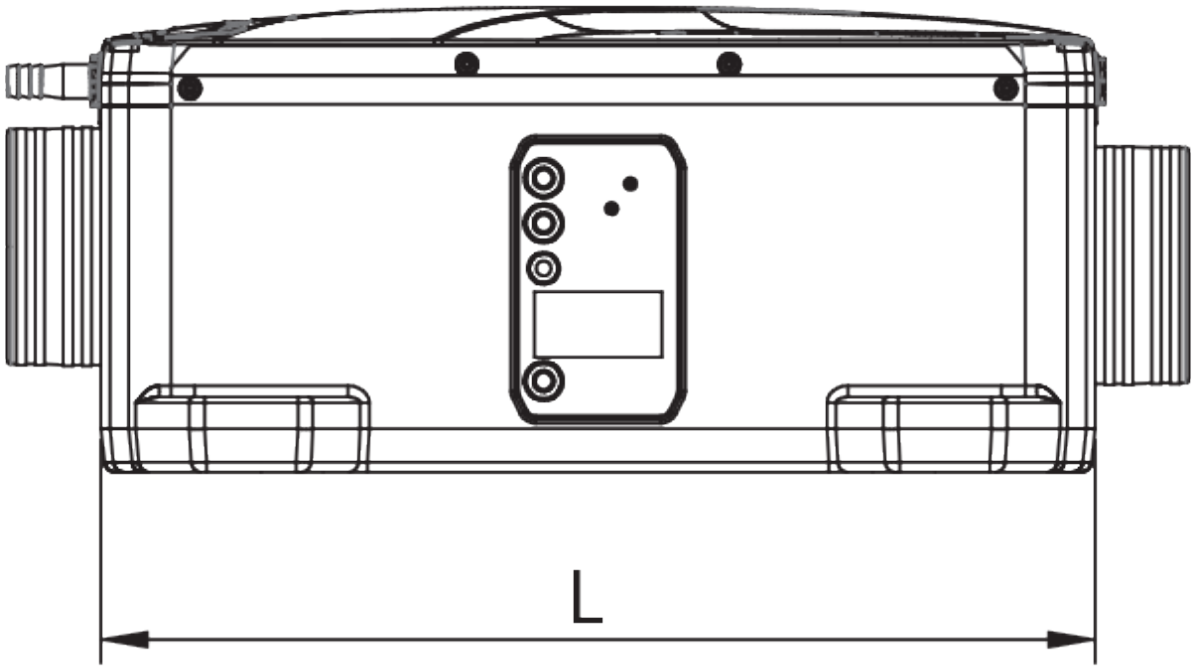
L

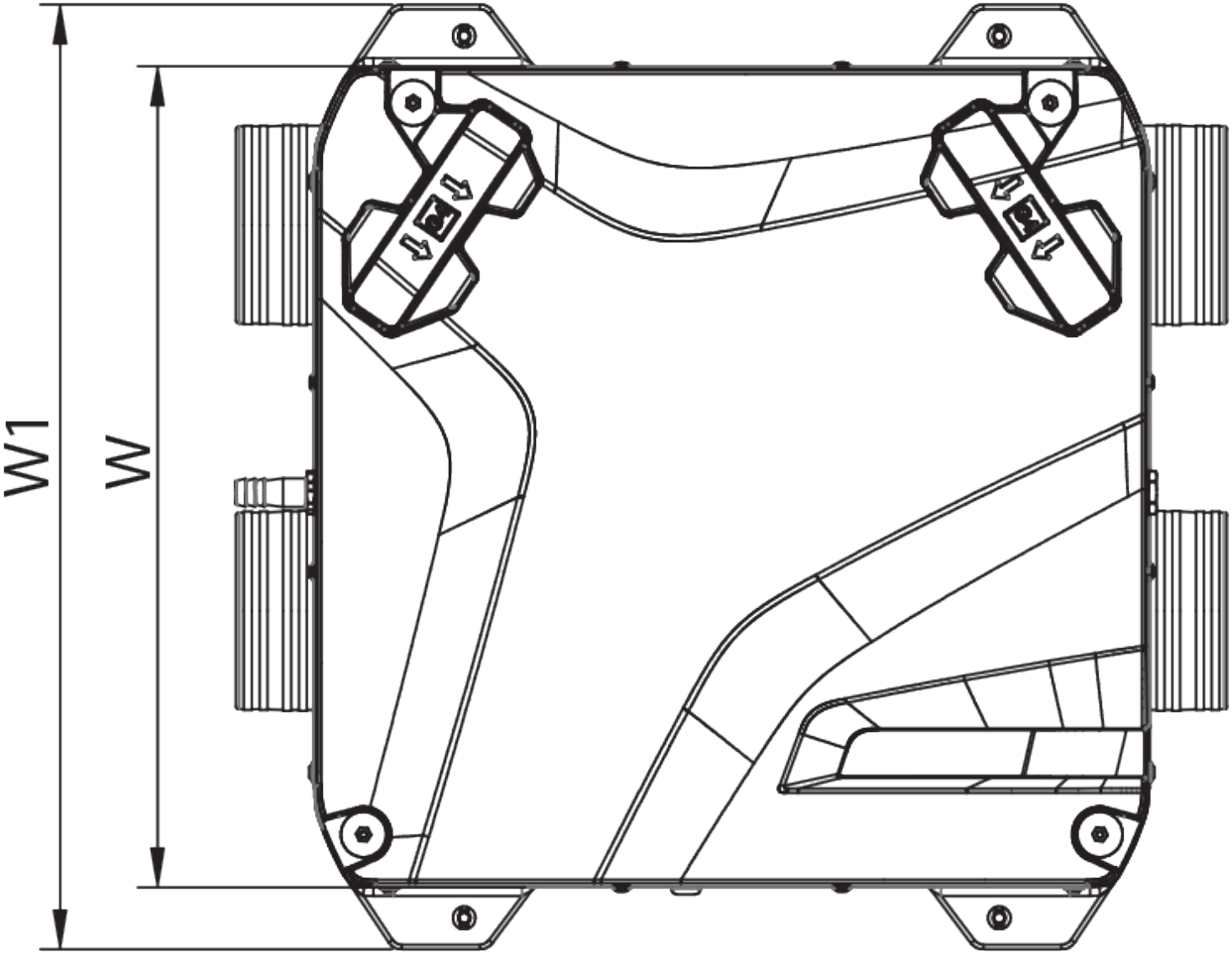

Аксесуари

Панелі керування для децентралізованих ПВУ

Найменування	Фото	Опис

A25		Панель керування із сенсорним екраном для управління промисловими та побутовими припливно-витяжними установками
A22		Панелі керування для управління промисловими та побутовими припливно-витяжними установками
A22 WiFi		Панелі керування для управління промисловими та побутовими припливно-витяжними установками

Датчики для децентралізованих ПВУ

Найменування	Фото	Опис
HV2		Внутрішній датчик вологості
CO2-1		Датчики вуглекислого газу
CO2-2		Датчики вуглекислого газу
HR-S		Електромеханічний гігростат
CO2-3		Датчик вуглекислого газу

Сифон для відведення конденсату (Дренажний сифон)

Найменування	Фото	Опис
СГ-32		Сифон гідравлічний для відведення конденсату від рекуператорів та охолоджувачів

Для круглих каналів

Найменування	Фото	Опис
CP 125/600		Шумоглушники з оцинкованої сталі наповнені негорючим звукопоглинальним матеріалом
CP 125/900		Шумоглушники з оцинкованої сталі наповнені негорючим звукопоглинальним матеріалом

СР 125/1200		Шумоглушники з оцинкованої сталі наповнені негорючим звукопоглинальним матеріалом

Заслінки для круглих каналів

Найменування	Фото	Опис
КРВ 125		Повітряні заслінки для автоматичного регулювання витрати повітря у каналах круглого перерізу

Електроприводи для централізованих ПВУ

Найменування	Фото	Опис
Belimo TF230		Приводи призначені для керування повітряними заслінками з площею перерізу до 0,4 м², які виконують охоронні функції

Інші аксесуари

Найменування	Фото	Опис
СФ 176x150x22 G4		Панельний фільтр G4
СФ 176x150x22 F7		Панельний фільтр F7

Екодизайн

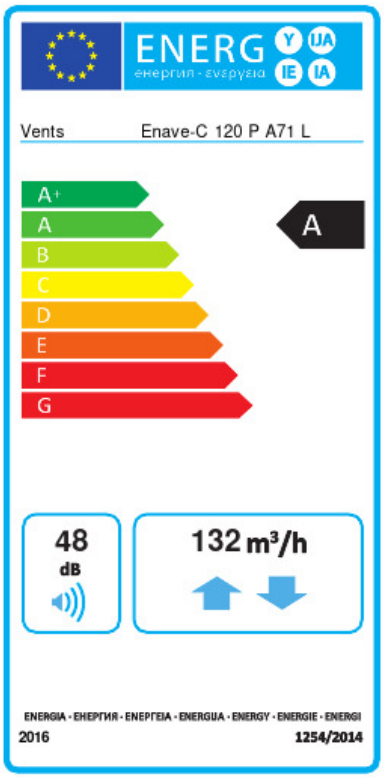

Торгова марка	Вентс					
Модель	Enave-C 120 P A71 L					
Питоме споживання енергії (кВт.год/(м²/рік))	Холодний		Помірний		Теплий	
	-80.1	A+	-42	A	-17.5	E
Тип установки	Двоспрямована					
Тип приводу	Змінна швидкість					
Тип теплообміннику	Рекуперaційний					
Термоефективність рекуперації тепла (%)	83					
Максимальна витрата повітря (м³/год)	132					
Споживана потужність (Вт)	113					
Еталонна об'ємна витрата (м³/с)	0.026					
Статичний тиск у вихідній точці (Па)	50					
Питома споживана потужність у вихідній точці (Вт/(м³/год))	0.229					
Спосіб керування приводом	Локальне регулювання споживання					
Максимальні внутрішні перетоки (%)	2.1					
Максимальні зовнішні витоки (%)	2.6					
Sound power level (дБ(A))	48					
Декларований тип вентиляційної одиниці	RVU BVU					
Річне споживання електрики (кВт.год/рік)	Холодний		Помірний		Теплий	
	703.4		166.4		121.4	
Річне збереження тепла (кВт.год/рік)	Холодний		Помірний		Теплий	
	8898		4548		2057	