Enave-C 200 P A21

Припливно-витяжні установки у тепло- та звукоізольованому корпусі зі спіненого поліпропілену

- Максимальна витрата повітря: 309
- Рівень звукового тиску LpA на відстані 3 м: 34
- Тип рекуператора: Протипотоковий
- Фільтр витяжний: Coarse > 60 %
- Фільтр припливний: Coarse > 60 % (option: ePM1 60 %)
- Шумоізоляція
- Тип двигуна: EC
- Байпас: Автоматичний
- Догрів: Опціональний
- Переднагрів: Опціональний
- BMS протокол: ModBus
- Управління: Смартфон
- Матеріал корпусу: EPP
- Датчик вологості: Опціональний
- Датчик CO2: Опціональний

	Одиниця виміру	Enave-C 200 P A21
Розмір повітропроводу, який приєднується	мм	125 / 160
Кількість фаз	-	1
Мінімальна напруга живлення	В	230
Максимальна напруга живлення	В	230
Частота мережі живлення	Гц	50/60
Номінальна потужність	Вт	169
Максимальний струм	А	1.28
Максимальна витрата повітря	$м^3$/год	309
Рівень звукового тиску LpA на відстані 3 м	дБ(А)	34
Ефективність рекуперації, макс	%	87
Тип рекуператора	-	Протипотоковий
Матеріал рекуператора	-	Полістирол
Вага	кг	12
Фільтр витяжний	-	Coarse > 60 %
Фільтр припливний	-	Coarse > 60 % (option: ePM1 60 %)
Максимальна температура повітря що переміщується	°C	45
Клас захисту	-	IP22
Клас захисту приводу	-	IP44

Розміри

Ø D	Ø D1	H	L	L1	W	W1	W2	W3
160	125	241	1160	685	680	642	610	541

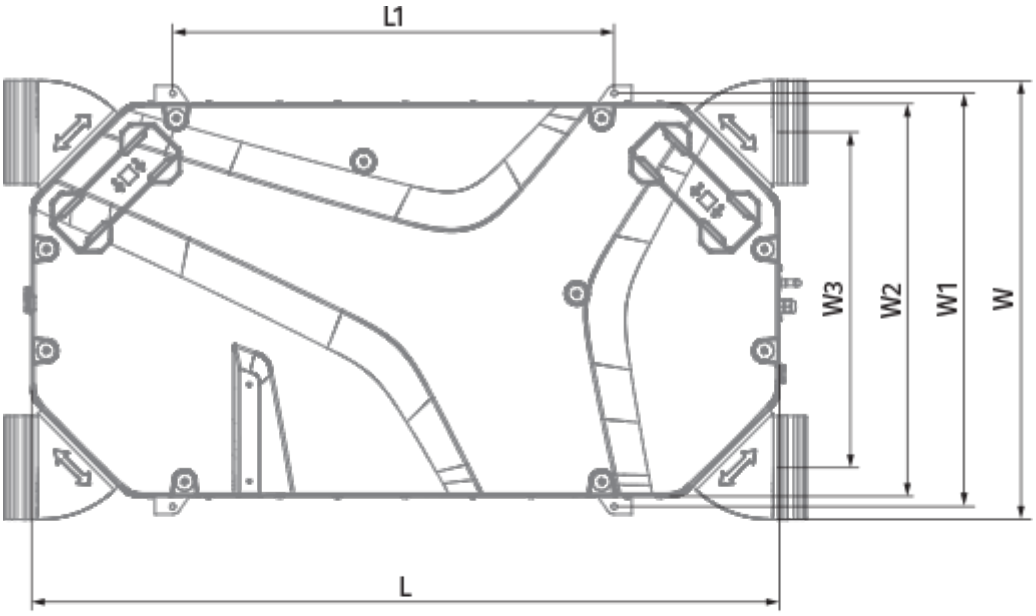

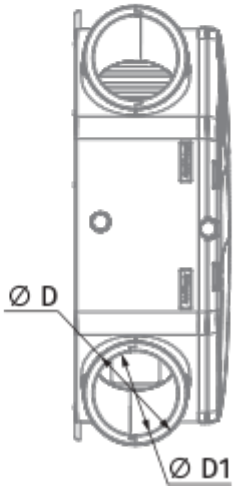

Аксесуари

Інші аксесуари

Найменування	Фото	Опис

СФ 200x165x48 Coarse 90% G4		Панельний фільтр G4
СФ 200x165x48 ePM1 65% F7		Панельний фільтр F7

Панелі керування

Найменування	Фото	Опис
A25		Панель керування із сенсорним екраном
A22		Панелі керування A22/A22 WiFi застосовуються для керування промисловими та побутовими припливно-витяжними установками із системою автоматики A21.
A22 WiFi		Панелі керування A22/A22 WiFi застосовуються для керування промисловими та побутовими припливно-витяжними установками із системою автоматики A21.

Датчики

Найменування	Фото	Опис
HV2		Внутрішній датчик вологості
CO2-3		Датчик вуглекислого газу
CO2-1		Датчики вуглекислого газу
CO2-2		Датчики вуглекислого газу
HR-S		Електромеханічні гігростати

Електричні нагрівачі

Найменування	Фото	Опис
НКП 160-0,8-1 A21 B.2		Нагрівач для захисту рекуператора від обмерзання
НКП 160-1,2-1 A21 B.2		Нагрівач для захисту рекуператора від обмерзання

НКП 160-1,7-1 А21 В.2		Нагрівач для захисту рекуператора від обмерзання
НКП 160-2,0-1 А21 В.2		Нагрівач для захисту рекуператора від обмерзання
НКД 160-0,8-1 А21 В.2		Нагрівач канальний догрівання припливного повітря із зовнішнім керуванням
НКД 160-1,2-1 А21 В.2		Нагрівач канальний догрівання припливного повітря із зовнішнім керуванням
НКД 160-1,7-1 А21 В.2		Нагрівач канальний догрівання припливного повітря із зовнішнім керуванням
НКД 160-2,0-1 А21 В.2		Нагрівач канальний догрівання припливного повітря із зовнішнім керуванням

Сифон для відведення конденсату (Дренажний сифон)

Найменування	Фото	Опис
СГ-32		Сифон гідравлічний для відведення конденсату від рекуператорів та охолоджувачів у системах вентиляції та кондиціювання

Для круглих каналів

Найменування	Фото	Опис
СР 160/600		Шумоглушник для поглинання шуму, що виникає під час роботи вентиляційного обладнання та поширюється повітропроводами вентиляційних систем
СР 160/900		Шумоглушник для поглинання шуму, що виникає під час роботи вентиляційного обладнання та поширюється повітропроводами вентиляційних систем
СР 160/1200		Шумоглушник для поглинання шуму, що виникає під час роботи вентиляційного обладнання та поширюється повітропроводами вентиляційних систем

Для круглих каналів

Найменування	Фото	Опис
КРВ 160		Повітряна заслінка для автоматичного перекриття повітряного потоку у вентиляційних каналах з круглим перерізом

Електроприводи

Найменування	Фото	Опис

Belimo TF230		Приводи призначені для керування повітряними заслінками з площею перерізу до 0,4 м², які виконують охоронні функції