Enave-CT 100 P A71 R



Підвісні ПВУ з протипотоковим ентальпійним або полістироловим рекуператором

- Рівень звукового тиску LpA на відстані 3 м: 32
- Тип рекуператора: Протипотоковий
- Матеріал рекуператора: Ентальпійний
- Фільтр припливний: G4 / Coarse > 60% (опція F7 / ePM1 60%)
- Фільтр витяжний: G4 / Coarse > 60%
- У шумоізольованому корпусі
- Ентальпійний рекуператор
- Байпас: Автоматичний
- BMS протокол: ModBus
- Управління: Смартфон
- Матеріал корпусу: EPP
- Датчик вологості: Опціональний
- Датчик CO2: Опціональний

	Одиниця виміру	Enave-CT 100 P A71 R
Розмір повітропроводу, який приєднується	мм	125/100
Фазність	-	1
Максимальна напруга живлення	В	230
Мінімальна напруга живлення	В	230
Частота мережі живлення	Гц	50/60
Номінальна потужність	Вт	45
Максимальний струм	А	0.34
Максимальна витрата повітря	м³/год	130
Рівень звукового тиску LpA на відстані 3 м	дБ(А)	32
Ефективність рекуперації, макс	%	88
Тип рекуператора	-	Протипотоковий
Матеріал рекуператора	-	Ентальпійний
Вага	кг	8
Фільтр припливний	-	G4 / Coarse > 60% (опція F7 / ePM1 60%)
Фільтр витяжний	-	G4 / Coarse > 60%
Максимальна температура повітря що переміщується	°C	40
Мінімальна температура повітря що переміщується	°C	-23
Мінімальна температура оточуючого повітря	°C	1
Максимальна температура оточуючого повітря	°C	40
Клас захисту	-	IP22

Максимальна вологість повітря, що оточує	%	60
Клас захисту приводу	-	IP44

Розміри

ØD	Ød	H	W	L	W1
125	104	247	522	530	600

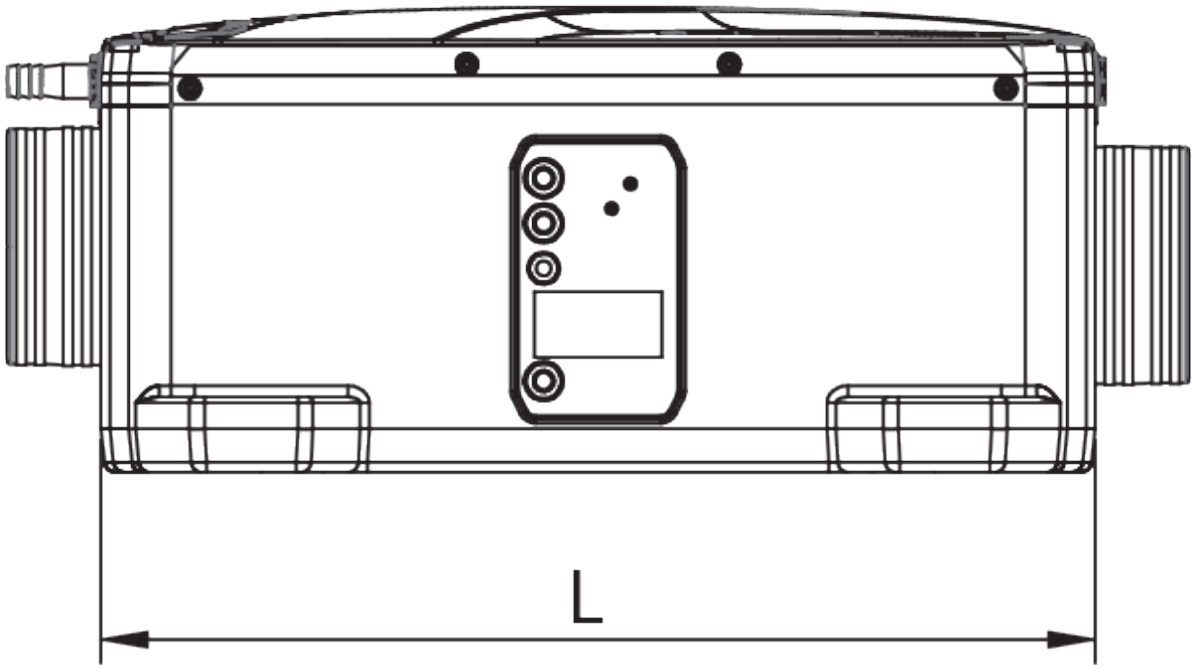
L

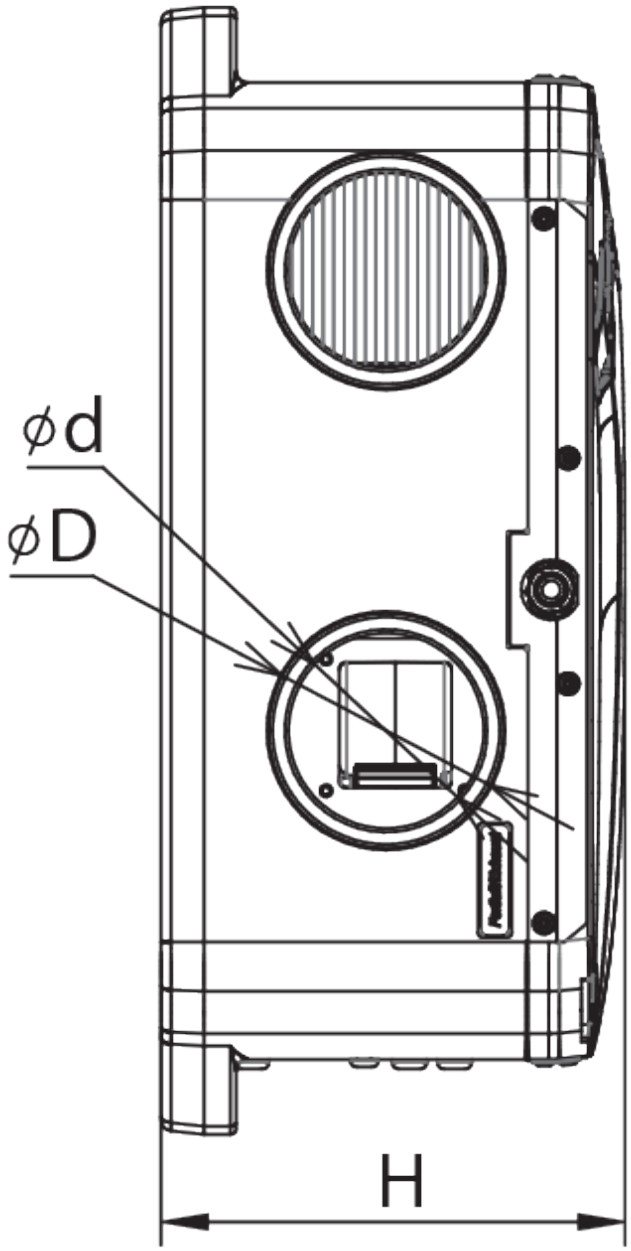
ød
øD
H

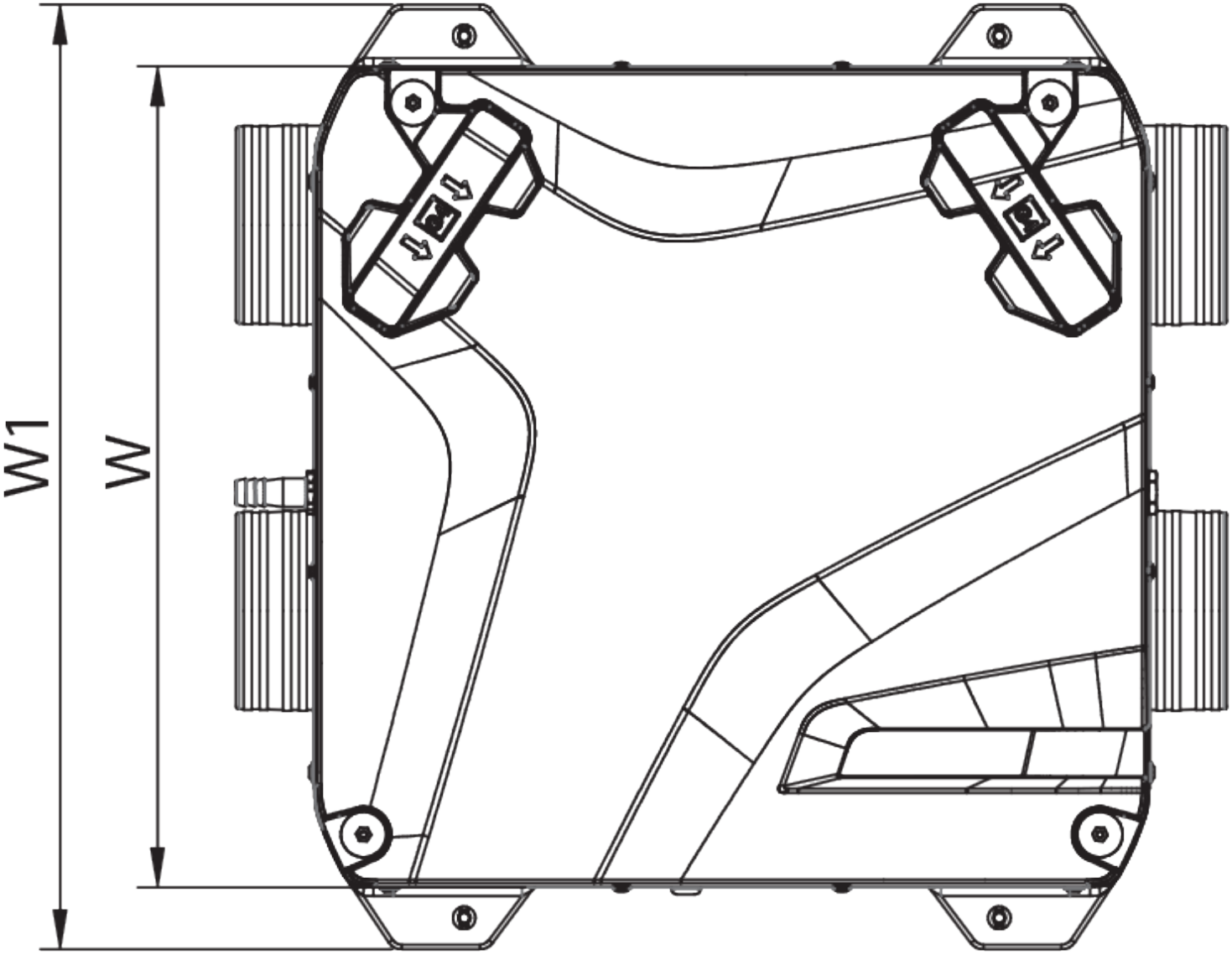

Аксесуари

Панелі керування для децентралізованих ПВУ

Найменування	Фото	Опис

A25		Панель керування із сенсорним екраном для управління промисловими та побутовими припливно-витяжними установками
A22		Панелі керування для управління промисловими та побутовими припливно-витяжними установками
A22 WiFi		Панелі керування для управління промисловими та побутовими припливно-витяжними установками

Датчики для децентралізованих ПВУ

Найменування	Фото	Опис
HV2		Внутрішній датчик вологості
CO2-1		Датчики вуглекислого газу
CO2-2		Датчики вуглекислого газу
HR-S		Електромеханічний гігростат
CO2-3		Датчик вуглекислого газу

Для круглих каналів

Найменування	Фото	Опис
CP 125/600		Шумоглушники з оцинкованої сталі наповнені негорючим звукопоглинальним матеріалом
CP 125/900		Шумоглушники з оцинкованої сталі наповнені негорючим звукопоглинальним матеріалом
CP 125/1200		Шумоглушники з оцинкованої сталі наповнені негорючим звукопоглинальним матеріалом

Заслінки для круглих каналів

Найменування	Фото	Опис

КРВ 125		Повітряні заслінки для автоматичного регулювання витрати повітря у каналах круглого перерізу

Електроприводи для централізованих ПВУ

Найменування	Фото	Опис
Belimo TF230		Приводи призначені для керування повітряними заслінками з площею перерізу до 0,4 м², які виконують охоронні функції

Інші аксесуари

Найменування	Фото	Опис
СФ 176x150x22 G4		Панельний фільтр G4
СФ 176x150x22 F7		Панельний фільтр F7

Екодизайн

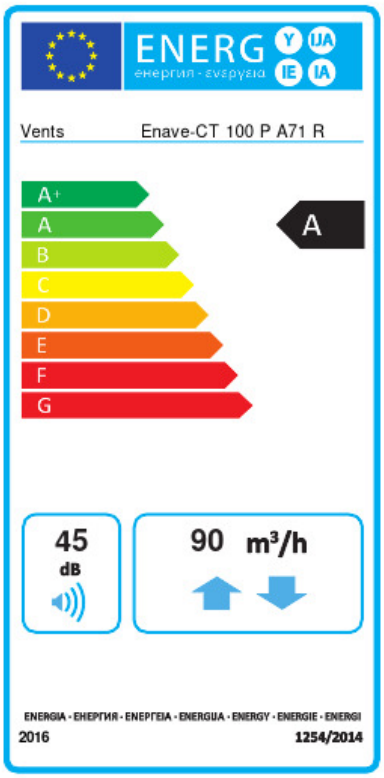

Торгова марка	Вентс					
Модель	Enave-CT 100 P A71 R					
Питоме споживання енергії (кВт.год/(м²/рік))	Холодний		Помірний		Теплий	
	-78.6	A+	-41.1	A	-16.9	E
Тип установки	Двоспрямована					
Тип приводу	Змінна швидкість					
Тип теплообміннику	Рекуперaційний					
Термоефективність рекуперації тепла (%)	80					
Максимальна витрата повітря (м³/год)	90					
Споживана потужність (Вт)	37					
Еталонна об'ємна витрата (м³/с)	0.018					
Статичний тиск у вихідній точці (Па)	50					
Питома споживана потужність у вихідній точці (Вт/(м³/год))	0.254					
Спосіб керування приводом	Локальне регулювання споживання					
Максимальні внутрішні перетоки (%)	2.8					
Максимальні зовнішні витоки (%)	3					
Sound power level (дБ(A))	45					
Декларований тип вентиляційної одиниці	RVU BVU					
Річне споживання електрики (кВт.год/рік)	Холодний		Помірний		Теплий	
	716		179		134	
Річне збереження тепла (кВт.год/рік)	Холодний		Помірний		Теплий	
	8776		4486		2029	