Enave-T 270 V A14 L

Вертикальні ПВУ з протипотоковим ентальпійним або полістироловим рекуператором



- Рівень звукового тиску LpA на відстані 3 м: 34
- Тип рекуператора: Протипотоковий
- Матеріал рекуператора: Ентальпійний
- Фільтр припливний: G4 / Coarse > 60% (опція F7 / ePM1 60%)
- Фільтр витяжний: G4 / Coarse > 60%
- У шумоізольованому корпусі
- Ентальпійний рекуператор
- Байпас: Ручний
- Управління: Дротова панель керування
- Матеріал корпусу: EPP
- Датчик вологості: Опціональний
- Датчик CO2: Опціональний

	Одиниця виміру	Enave-T 270 V A14 L
Розмір повітропроводу, який приєднується	мм	125
Фазність	-	1
Мінімальна напруга живлення	В	230
Максимальна напруга живлення	В	230
Частота мережі живлення	Гц	50/60
Номінальна потужність	Вт	182
Максимальний струм	А	1.4
Максимальна витрата повітря	м³/год	331
Рівень звукового тиску LpA на відстані 3 м	дБ(А)	34
Ефективність рекуперації, макс	%	83
Тип рекуператора	-	Протипотоковий
Матеріал рекуператора	-	Ентальпійний
Вага	кг	24
Фільтр припливний	-	G4 / Coarse > 60% (опція F7 / ePM1 60%)
Фільтр витяжний	-	G4 / Coarse > 60%
Максимальна температура повітря що переміщується	°C	40
Мінімальна температура повітря що переміщується	°C	-25
Мінімальна температура оточуючого повітря	°C	1
Максимальна температура оточуючого повітря	°C	40
Клас захисту	-	IP22
Максимальна вологість повітря, що оточує	%	60

Клас захисту приводу	-	IP44

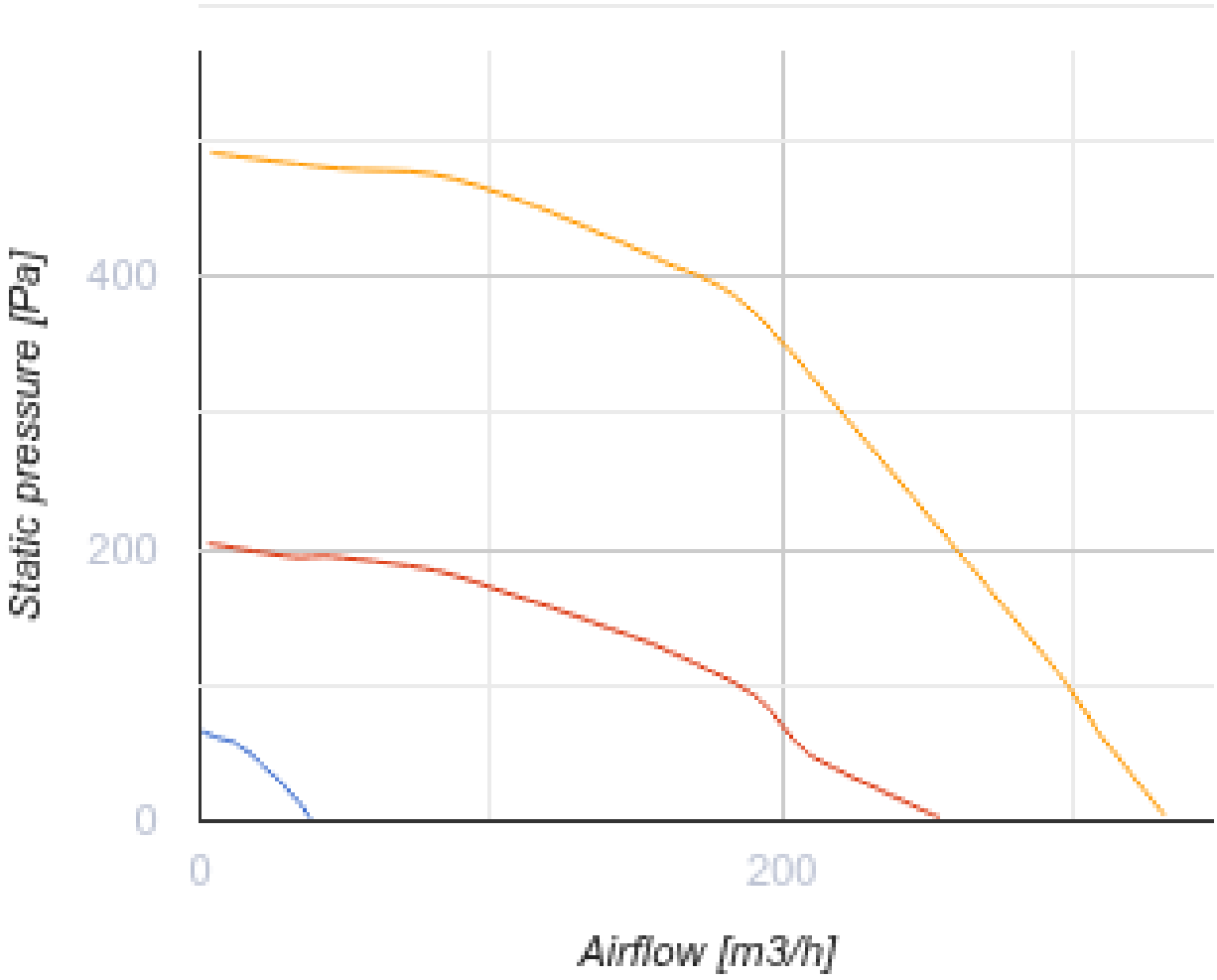

Розміри

D	H	H1	L	L1	W	W1
125	900	958	452	190	598	273

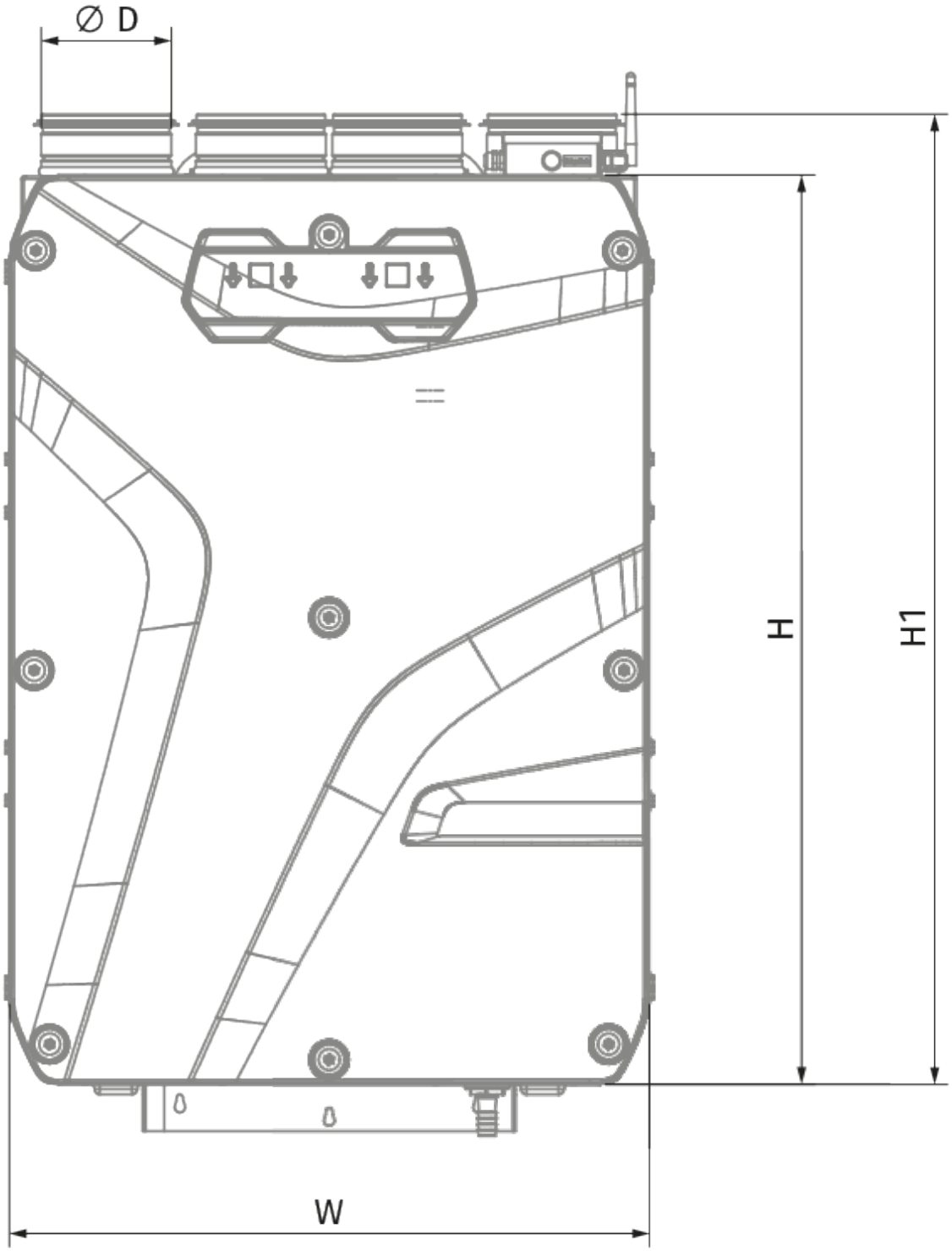
∅ D
H
H1
W

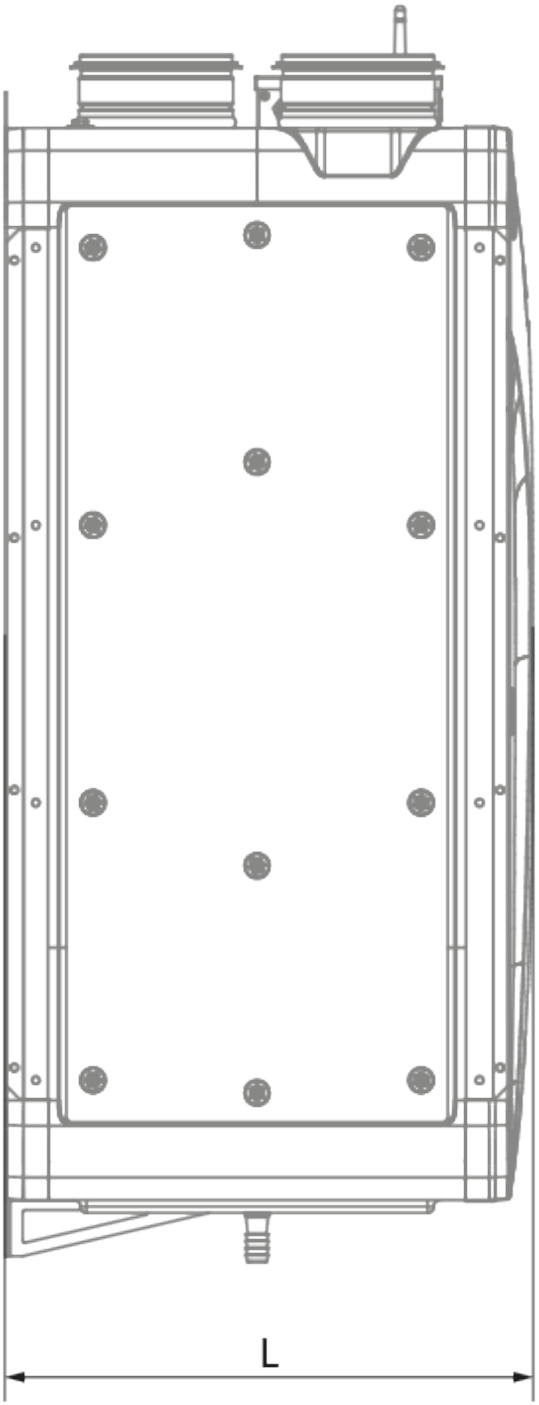
L

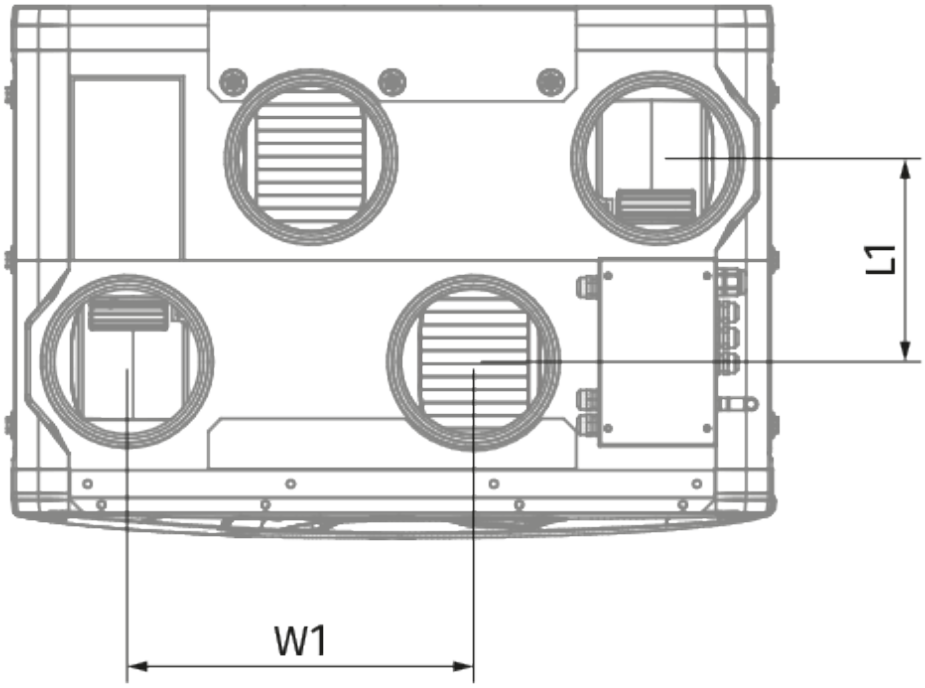

Аксесуари

Датчики для децентралізованих ПВУ

Найменування	Фото	Опис

HV2		Внутрішній датчик вологості
CO2-1		Датчики вуглекислого газу
CO2-2		Датчики вуглекислого газу
HR-S		Електромеханічний гігростат

Для круглих каналів

Найменування	Фото	Опис
CP 125/600		Шумоглушники з оцинкованої сталі наповнені негорючим звукопоглинальним матеріалом
CP 125/900		Шумоглушники з оцинкованої сталі наповнені негорючим звукопоглинальним матеріалом
CP 125/1200		Шумоглушники з оцинкованої сталі наповнені негорючим звукопоглинальним матеріалом

Заслінки для круглих каналів

Найменування	Фото	Опис
KPB 125		Повітряні заслінки для автоматичного регулювання витрати повітря у каналах круглого перерізу

Електроприводи для централізованих ПВУ

Найменування	Фото	Опис
Belimo TF230		Приводи призначені для керування повітряними заслінками з площею перерізу до 0,4 м², які виконують охоронні функції

Інші аксесуари

Найменування	Фото	Опис
СФ 356x100x48 Coarse 90% G4		Панельний фільтр G4

СФ 356x100x48 ePM1 65% F7		Панельний фільтр F7

Екодизайн

Торгова марка	Вентс					
Модель	Enave-T 270 V A14 L					
Питоме споживання енергії (кВт.год/(м²/рік))	Холодний		Помірний		Теплий	
	-76.5	A+	-39.4	A	-15.5	E
Тип установки	Двоспрямована					
Тип приводу	Змінна швидкість					
Тип теплообміннику	Рекуперацiйний					
Термоефективність рекуперації тепла (%)	78					
Максимальна витрата повітря (м³/год)	298					
Споживана потужність (Вт)	176					
Еталонна об'ємна витрата (м³/с)	0.058					
Статичний тиск у вихідній точці (Па)	50					
Питома споживана потужність у вихідній точці (Вт/(м³/год))	0.351					
Спосіб керування приводом	Локальне регулювання споживання					
Максимальні внутрішні перетоки (%)	2.7					
Максимальні зовнішні витоки (%)	2.7					
Sound power level (дБ(А))	55					
Річне споживання електрики (кВт.год/рік)	Холодний		Помірний		Теплий	
	768		231		186	
Річне збереження тепла (кВт.год/рік)	Холодний		Помірний		Теплий	
	8695		4445		2010	