ЕРВ-М-160-П

Малогабаритний електроручний вентилятор

• Тип напору: Середнього тиску

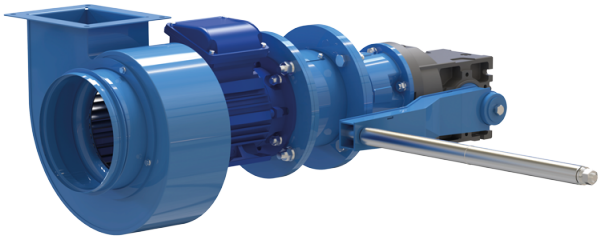

	Одиниця виміру	ЕРВ-М-160-П
Фазність	-	3
Мінімальна напруга живлення	В	400
Максимальна напруга живлення	В	400
Частота мережі живлення	Гц	50
Номінальна потужність	Вт	180
Максимальна витрата повітря	м³/год	770
Швидкість обертання	-	1360
Вага	кг	37
Клас захисту приводу	-	IP54
Максимальний статичний тиск	Па	195
Тип напору	-	Середнього тиску

Розміри

A	A1	A2	B	B1	B2	C	C1	D	n	F	H	h	L
101	127	151	128	156	180	760	110	157	4	320	275	132	715

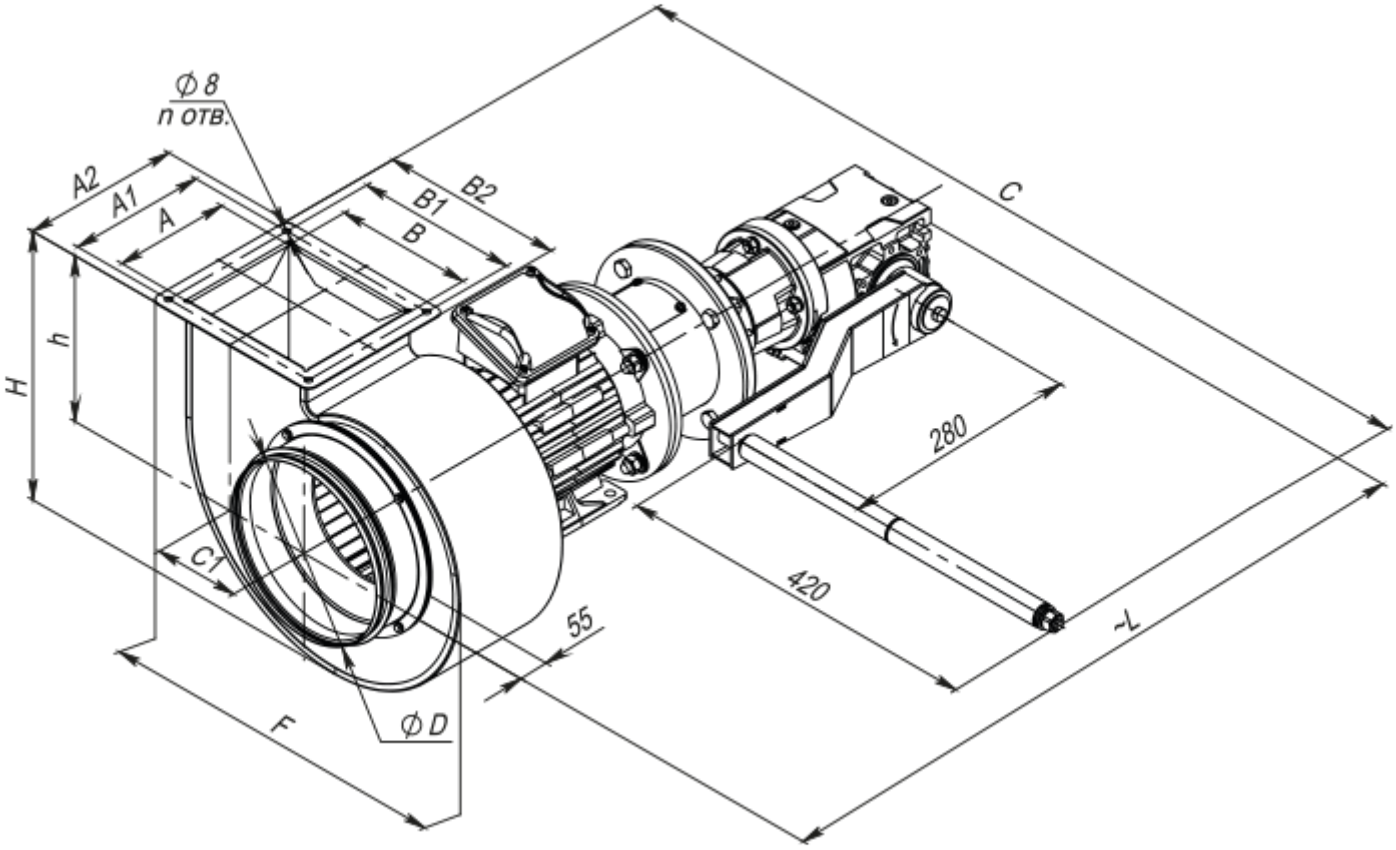

Аксесуари

Для круглих каналів

Найменування	Фото	Опис
ВВГ 160	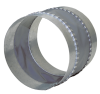	Гнучкі віброгасильні вставки для круглих каналів

Монтажні рами для вентиляції в захисних спорудах

Найменування	Фото	Опис
РМ-М-160-Г		Монтажна рама для малогабаритного електроручного вентилятора ЕРВ-М

Вставки для вентиляційних систем

Найменування	Фото	Опис
ВВГФ-ЕРВ-М-160		Гнучка вставка призначена для встановлення після електроручного вентилятора ЕРВ для виключення передавання вібрації

Клапани для вентиляції захисних споруд

Найменування	Фото	Опис

ВВ-ПМ-1		Призначений для визначення витрат повітря при роботі електроручного вентилятора ЕРВ