ЕРВ-М-180-П

Малогабаритний електроручний вентилятор

• Тип напору: Середнього тиску

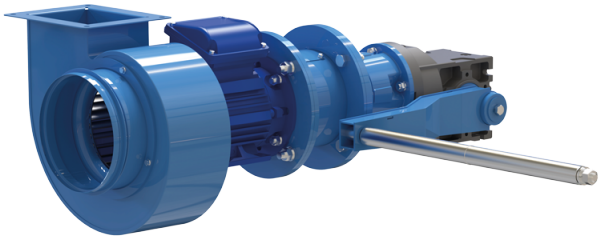

	Одиниця виміру	ЕРВ-М-180-П
Фазність	-	3
Мінімальна напруга живлення	В	400
Максимальна напруга живлення	В	400
Частота мережі живлення	Гц	50
Номінальна потужність	Вт	250
Максимальна витрата повітря	м³/год	1025
Швидкість обертання	-	1360
Вага	кг	37.5
Клас захисту приводу	-	IP54
Максимальний статичний тиск	Па	240
Тип напору	-	Середнього тиску

Розміри

A	A1	A2	B	B1	B2	C	C1	D	n	F	H	h	L
119	146	170	144	171	195	780	123	177	4	355	305	143	740

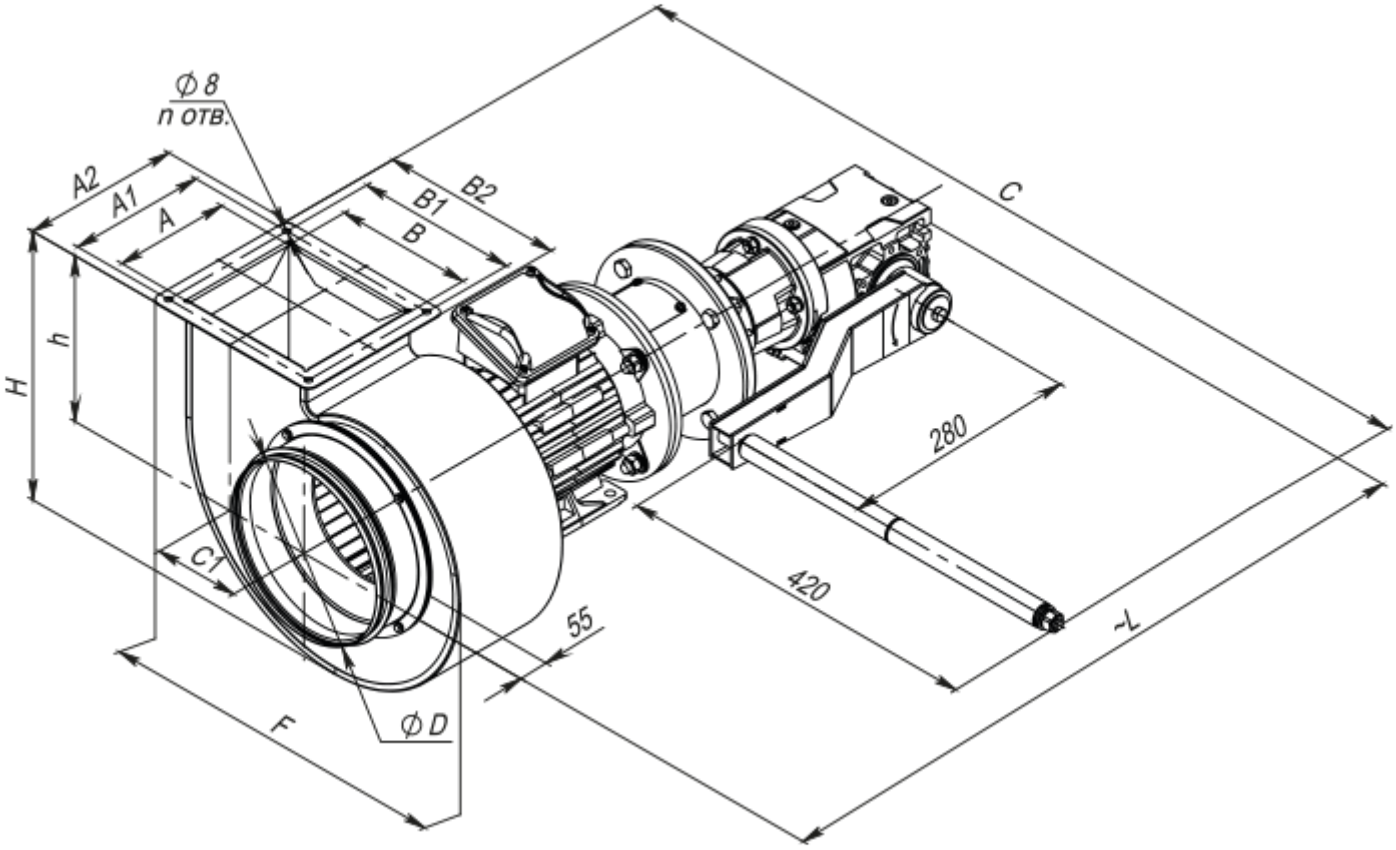

Аксесуари

Для круглих каналів

Найменування	Фото	Опис
ВВГ 180	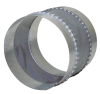	Гнучкі віброгасильні вставки для круглих каналів

Монтажні рами для вентиляції в захисних спорудах

Найменування	Фото	Опис
РМ-М-180-Г		Монтажна рама для малогабаритного електроручного вентилятора ЕРВ-М

Вставки для вентиляційних систем

Найменування	Фото	Опис
ВВГФ-ЕРВ-М-180		Гнучка вставка призначена для встановлення після електроручного вентилятора ЕРВ для виключення передавання вібрації

Клапани для вентиляції захисних споруд

Найменування	Фото	Опис

ВВ-ПМ-2		Призначений для визначення витрат повітря при роботі електроручного вентилятора ЕРВ