ЕРВ-М-200-П

Малогабаритний електроручний вентилятор

• Тип напору: Середнього тиску

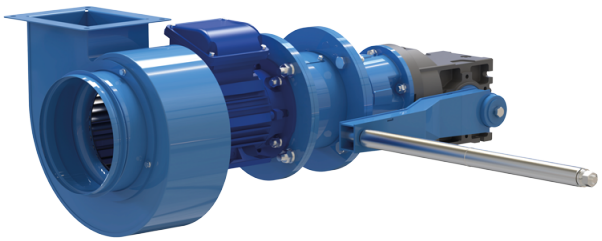

	Одиниця виміру	ЕРВ-М-200-П
Фазність	-	3
Мінімальна напруга живлення	В	400
Максимальна напруга живлення	В	400
Частота мережі живлення	Гц	50
Номінальна потужність	Вт	550
Максимальна витрата повітря	м³/год	1650
Швидкість обертання	-	1360
Вага	кг	41
Клас захисту приводу	-	IP54
Максимальний статичний тиск	Па	330
Тип напору	-	Середнього тиску

Розміри

A	A1	A2	B	B1	B2	C	C1	D	n	F	H	h	L
135	158	182	160	187	211	800	137	197	4	390	335	155	785

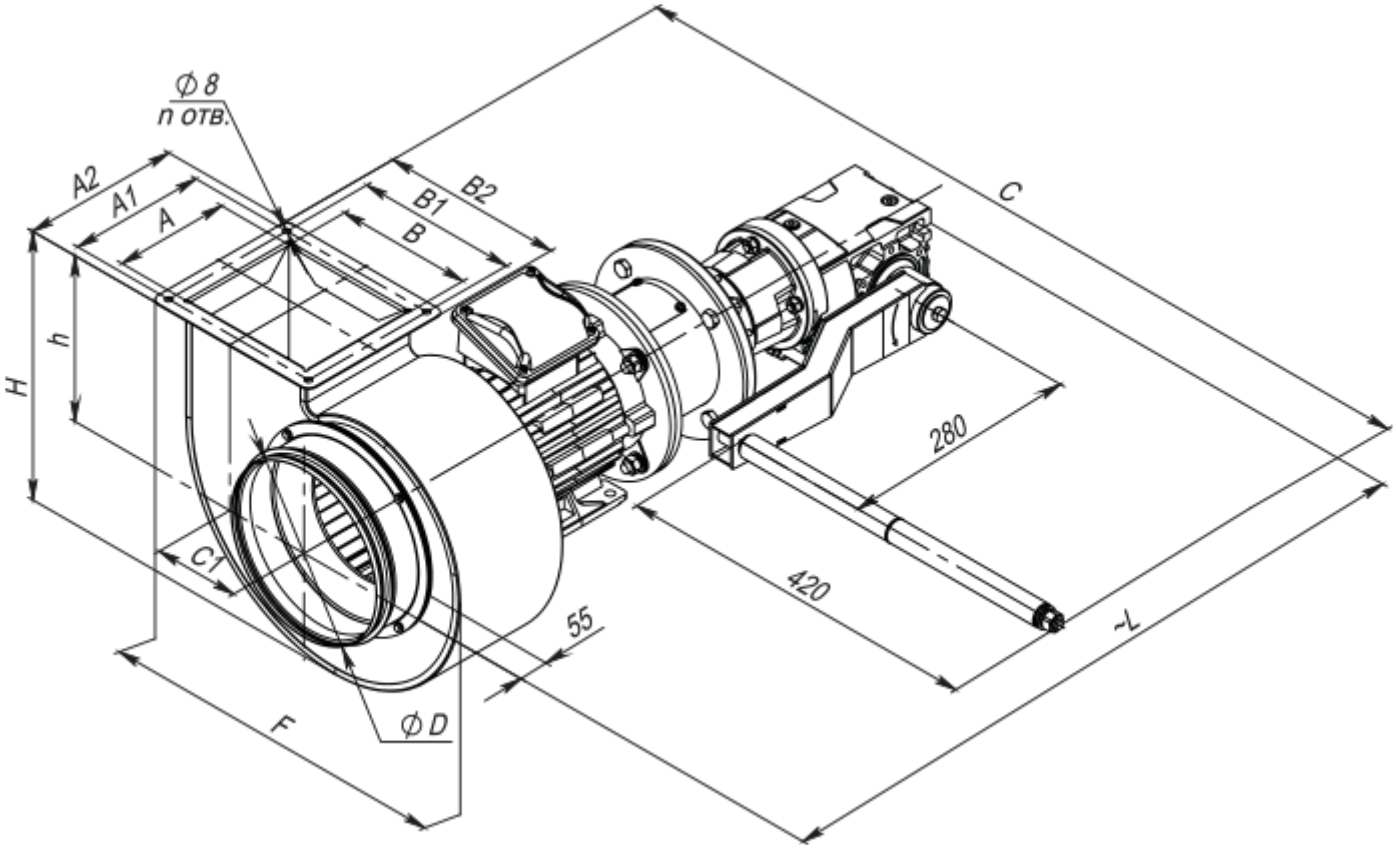

Аксесуари

Для круглих каналів

Найменування	Фото	Опис
ВВГ 200	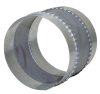	Гнучкі віброгасильні вставки для круглих каналів

Монтажні рами для вентиляції в захисних спорудах

Найменування	Фото	Опис
РМ-М-200-Г		Монтажна рама для малогабаритного електроручного вентилятора ЕРВ-М

Вставки для вентиляційних систем

Найменування	Фото	Опис
ВВГФ-ЕРВ-М-200		Гнучка вставка призначена для встановлення після електроручного вентилятора ЕРВ для виключення передавання вібрації

Клапани для вентиляції захисних споруд

Найменування	Фото	Опис

ВВ-ПМ-3		Призначений для визначення витрат повітря при роботі електроручного вентилятора ЕРВ