ЕРВ-М-225-П

Малогабаритний електроручний вентилятор

• Тип напору: Середнього тиску

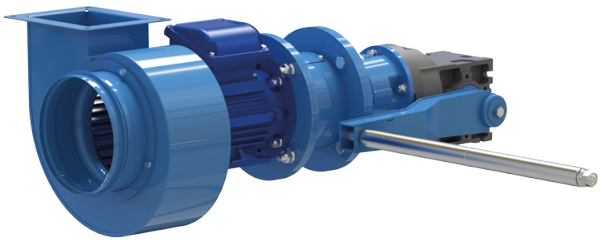

	Одиниця виміру	ЕРВ-М-225-П
Фазність	-	3
Мінімальна напруга живлення	В	400
Максимальна напруга живлення	В	400
Частота мережі живлення	Гц	50
Номінальна потужність	Вт	1100
Максимальна витрата повітря	м³/год	2100
Швидкість обертання	-	1420
Вага	кг	49
Клас захисту приводу	-	IP54
Максимальний статичний тиск	Па	420
Тип напору	-	Середнього тиску

Розміри

A	A1	A2	B	B1	B2	C	C1	D	n	F	H	h	L
160	191	221	180	211	241	835	154	222	4	445	375	175	830

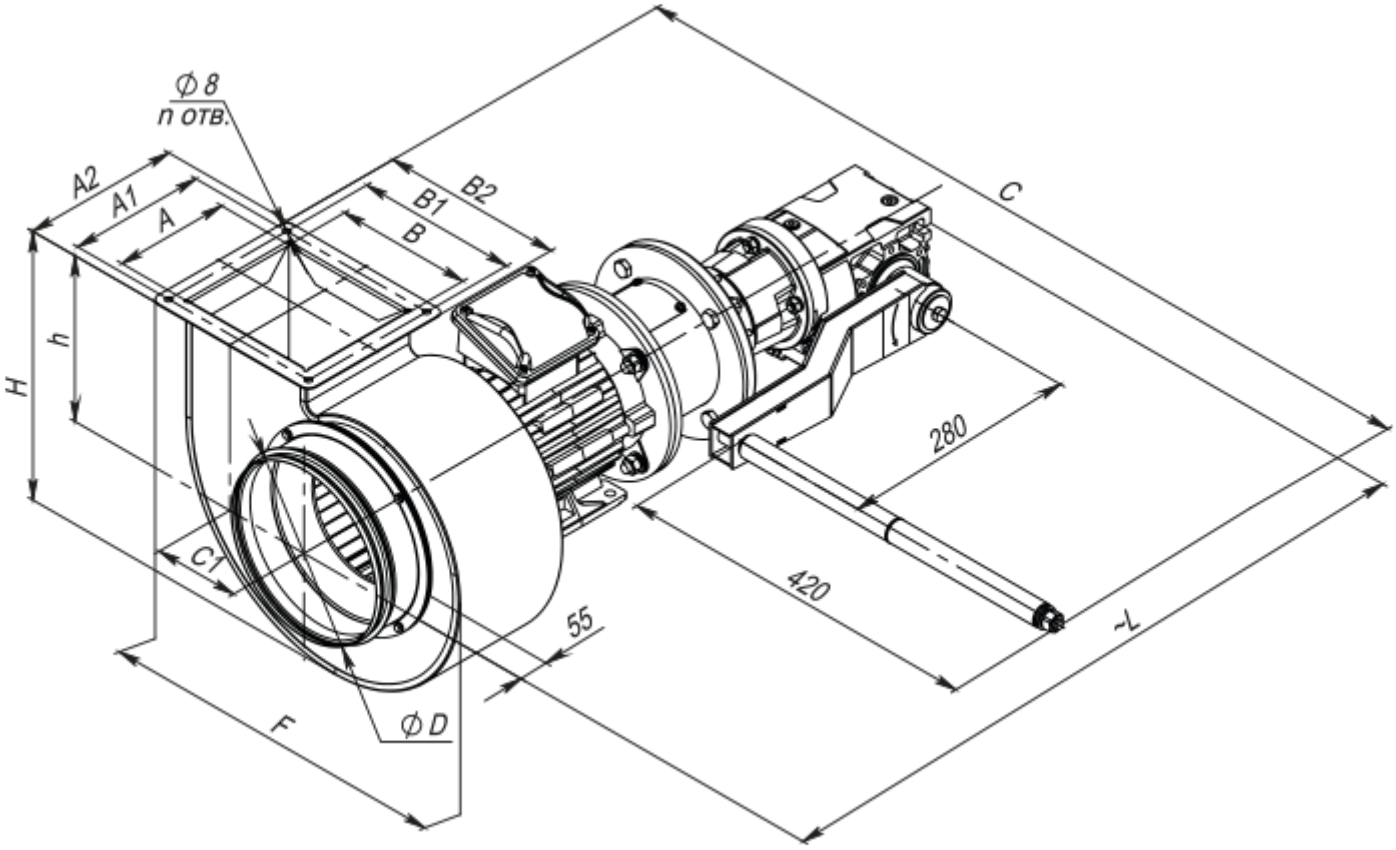

Аксесуари

Для круглих каналів

Найменування	Фото	Опис
ВВГ 225	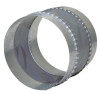	Гнучкі віброгасильні вставки для круглих каналів

Монтажні рами для вентиляції в захисних спорудах

Найменування	Фото	Опис
РМ-М-225-Г		Монтажна рама для малогабаритного електроручного вентилятора ЕРВ-М

Вставки для вентиляційних систем

Найменування	Фото	Опис
ВВГФ-ЕРВ-М-225		Гнучка вставка призначена для встановлення після електроручного вентилятора ЕРВ для виключення передавання вібрації

Клапани для вентиляції захисних споруд

Найменування	Фото	Опис

ВВ-ПМ-4		Призначений для визначення витрат повітря при роботі електроручного вентилятора ЕРВ