# ЕРВ-М-240-П

Малогабаритний електроручний вентилятор

• Тип напору: Середнього тиску

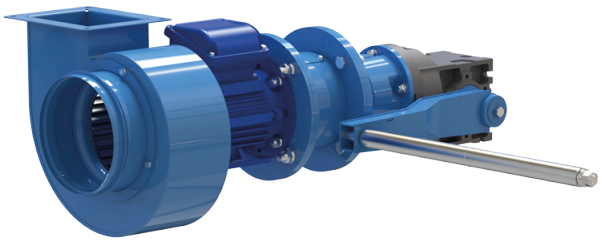

| | Одиниця виміру | ЕРВ-М-240-П |
|---|---|---|
| Фазність | - | 3 |
| Мінімальна напруга живлення | В | 400 |
| Максимальна напруга живлення | В | 400 |
| Частота мережі живлення | Гц | 50 |
| Номінальна потужність | Вт | 1500 |
| Максимальна витрата повітря | м³/год | 2900 |
| Швидкість обертання | - | 1420 |
| Вага | кг | 52 |
| Клас захисту приводу | - | IP54 |
| Максимальний статичний тиск | Па | 520 |
| Тип напору | - | Середнього тиску |

## Розміри

| A | A1 | A2 | B | B1 | B2 | C | C1 | D | n | F | H | h | L |
|---|---|---|---|---|---|---|---|---|---|---|---|---|---|
| 171 | 202 | 232 | 200 | 231 | 261 | 860 | 171 | 237 | 8 | 490 | 415 | 190 | 870 |

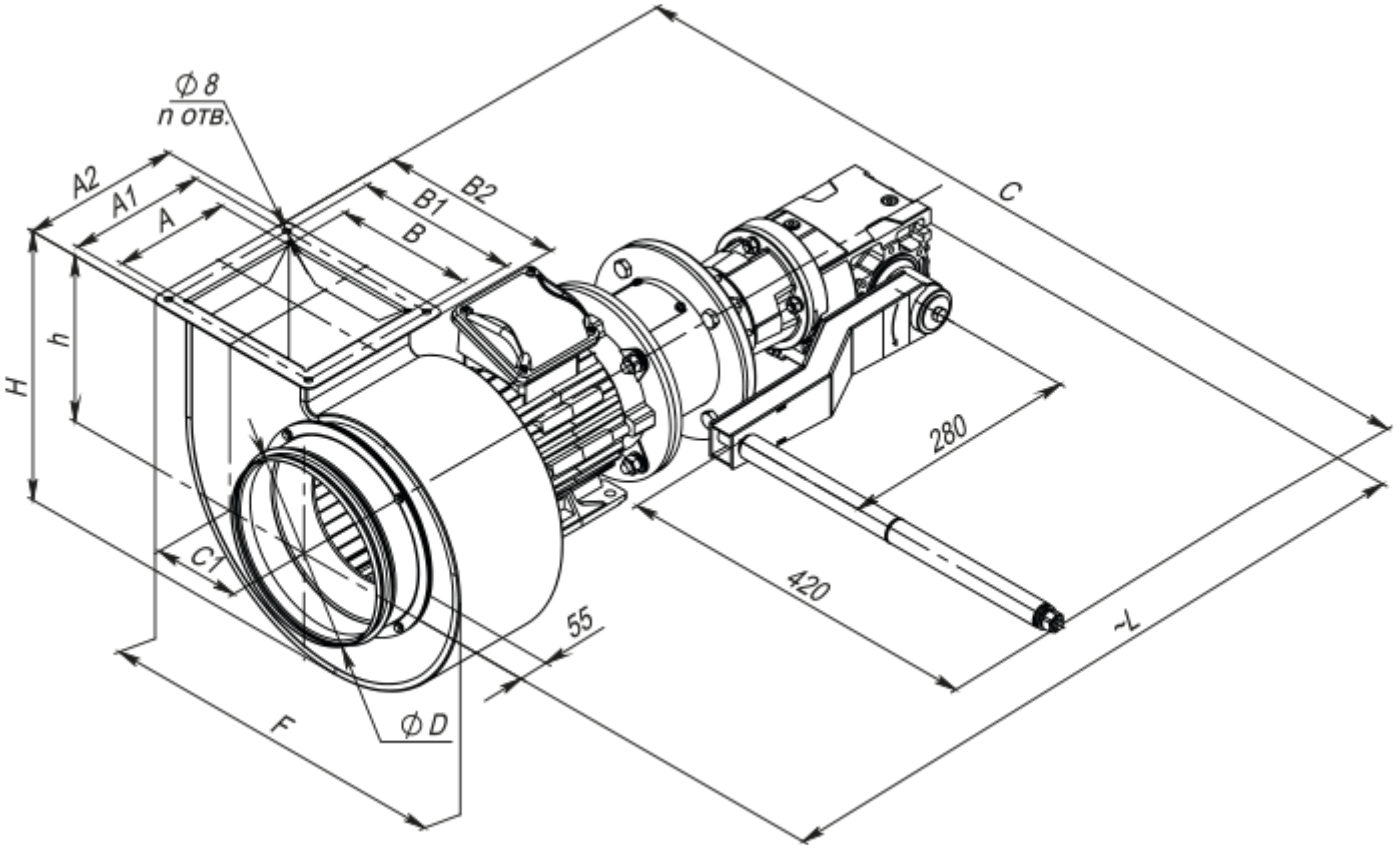


## Аксесуари

### Для круглих каналів

| Найменування | Фото | Опис |
|---|---|---|
| ВВГ 240 | 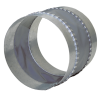 | Гнучкі віброгасильні вставки для круглих каналів |

### Монтажні рами для вентиляції в захисних спорудах

| Найменування | Фото | Опис |
|---|---|---|
| РМ-М-240-Г |  | Монтажна рама для малогабаритного електроручного вентилятора ЕРВ-М |

### Вставки для вентиляційних систем

| Найменування | Фото | Опис |
|---|---|---|
| ВВГФ-ЕРВ-М-240 |  | Гнучка вставка призначена для встановлення після електроручного вентилятора ЕРВ для виключення передавання вібрації |

### Клапани для вентиляції захисних споруд

| Найменування | Фото | Опис |
|---|---|---|

| | | |
|---|---|---|
| ВВ-ПМ-5 |  | Призначений для визначення витрат повітря при роботі електроручного вентилятора ЕРВ |