Ф5 100 дім

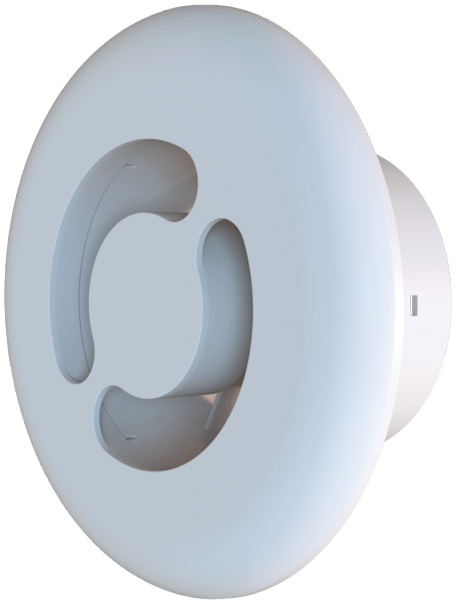

Припливно-витяжні дифузори пластикові

• Матеріал корпусу: Пластик

	Одиниця виміру	Ф5 100 дім

Розміри

D	D1	L	L1
173	97	60	17.6

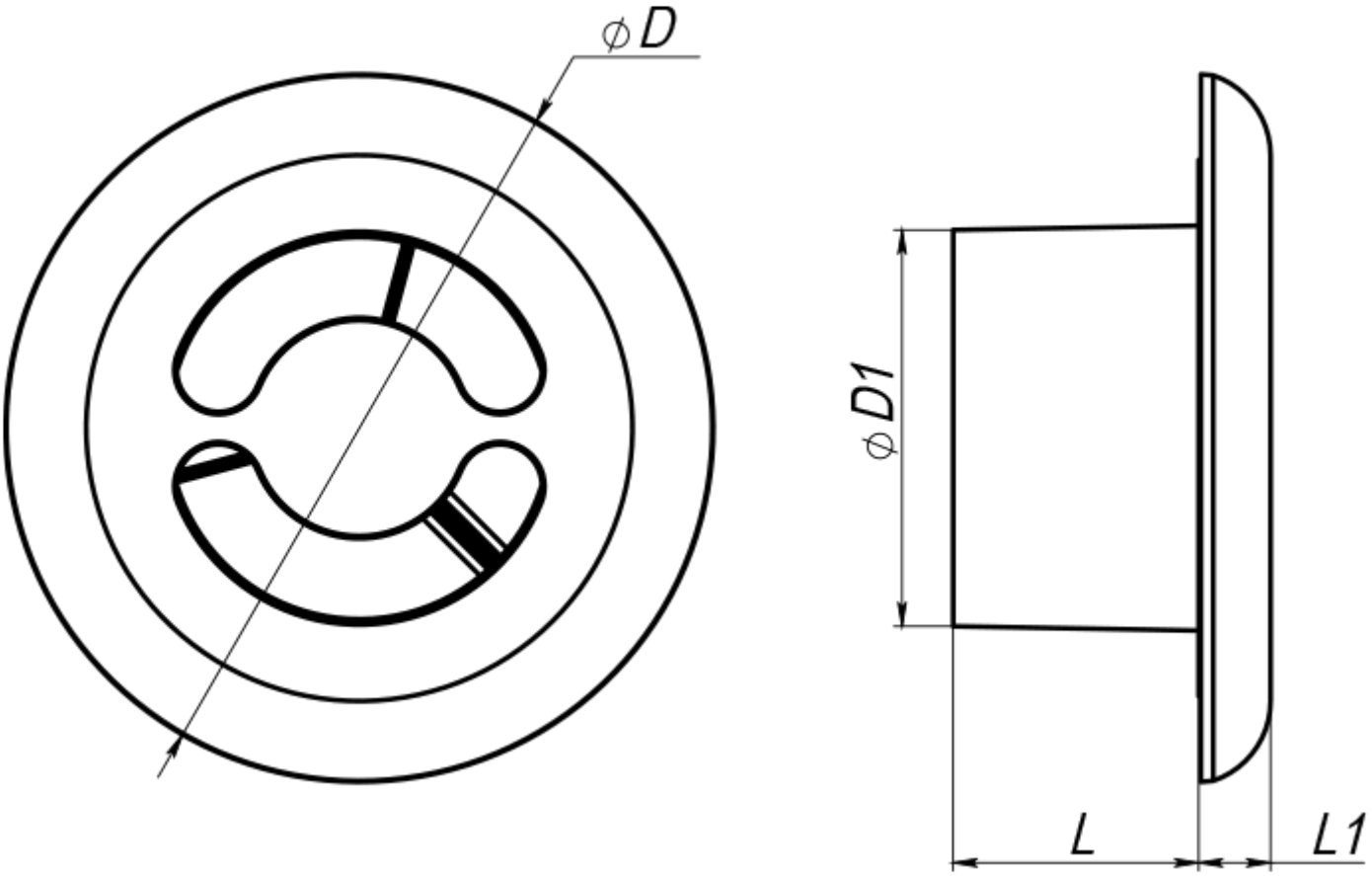
ϕD
ϕD1
L
L1