Фантом-А Т



Відцентрові вентилятори для витяжної вентиляції для каналів із високим опором

• Рівень звукового тиску LpA на відстані 3 м: 21
• Тип крильчатки: Відцентрова крильчатка з вперед загнутими лопатками
• Матеріал корпусу: Пластик
• Захист від зворотньої тяги: Зворотний клапан
• Таймер: Таймер інтервальний, Таймер вимкнення, Таймер увімкнення

	Одиниця виміру	Фантом-А Т	
Швидкість	-	1	2
Мінімальна напруга живлення	В	220	
Максимальна напруга живлення	В	240	
Частота мережі живлення	Гц	50	
Номінальна потужність	Вт	11	20
Максимальний струм	А	0.068	0.089
Максимальна витрата повітря	м³/год	35	60
Рівень звукового тиску LpA на відстані 3 м	дБ(А)	15	21
Мінімальна температура оточуючого повітря	°С	1	
Максимальна температура оточуючого повітря	°С	40	
Клас захисту	-	IP45	
Матеріал крильчатки	-	Пластик	

Розміри

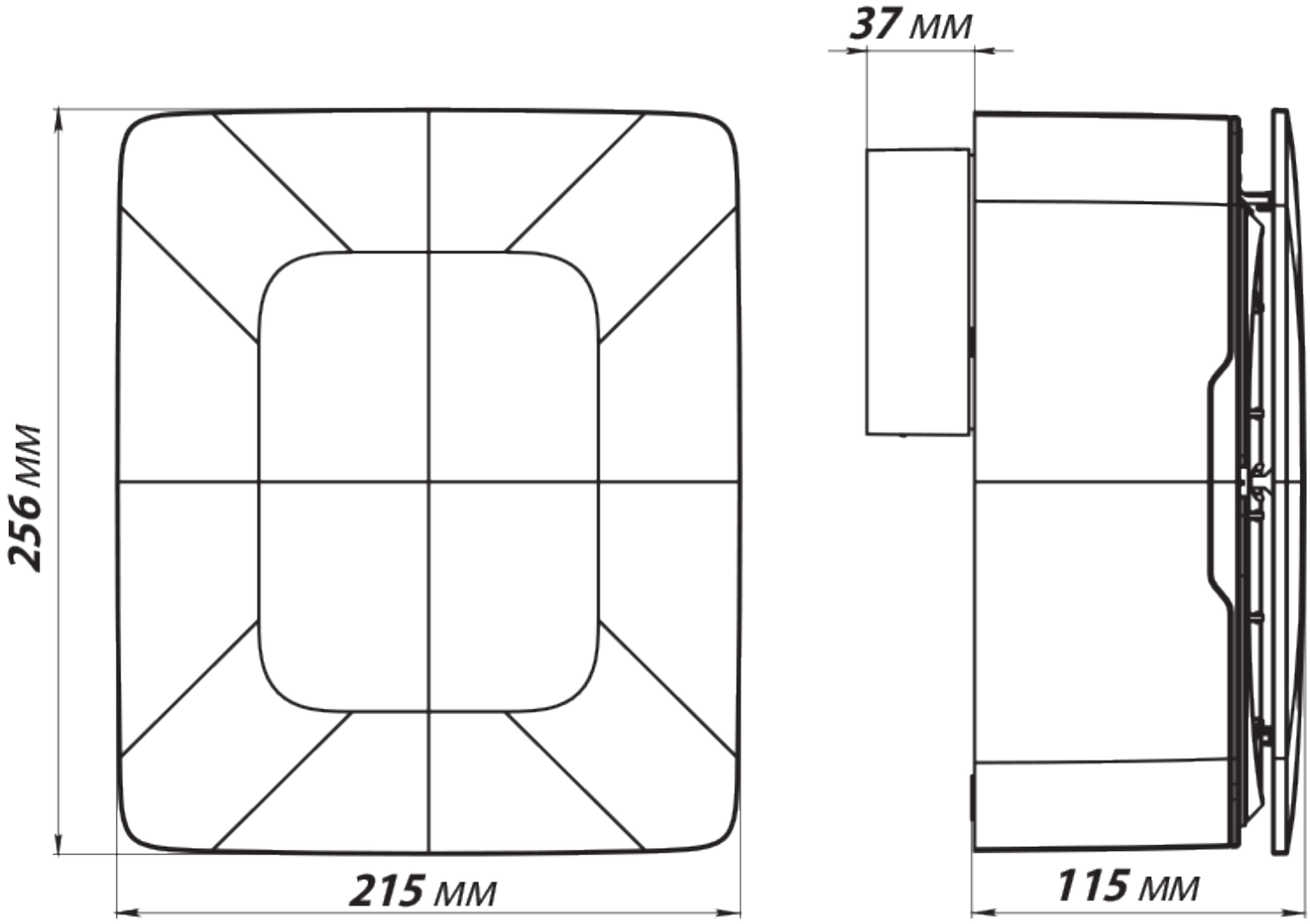

Аксесуари

Зєднувально-монтажні елементи

Найменування	Фото	Опис

ПВТ 050/10		ПВХ-клейка стрічка – ізоляційна стрічка, що складається з пластифікованої полівінілхлоридної основи з нанесеним на неї клейовим шаром
ПВТ 050/30		ПВХ-клейка стрічка – ізоляційна стрічка, що складається з пластифікованої полівінілхлоридної основи з нанесеним на неї клейовим шаром
ПВТ 050/50		ПВХ-клейка стрічка – ізоляційна стрічка, що складається з пластифікованої полівінілхлоридної основи з нанесеним на неї клейовим шаром

Гнучкі повітроводи

Найменування	Фото	Опис
Полівент Н		Гнучкий неізольований повітропровід з металізованої плівки

Віконні провітрювачі

Найменування	Фото	Опис
ПО 400		Віконні припливні провітрювачі для вентиляції

Екодизайн

Торгова марка	Вентс					
Модель	Фантом-А Т					
Питоме споживання енергії (кВт.год/(м²/рік))	Холодний		Помірний		Теплий	
	60	G	77.9	G	88.1	G
Тип установки	Односпрямована					
Тип теплообміннику	Немає					
Максимальна витрата повітря (м³/год)	9					
Споживана потужність (Вт)	16.4					
Еталонна об'ємна витрата (м³/с)	0.001					
Статичний тиск у вихідній точці (Па)	50					
Питома споживана потужність у вихідній точці (Вт/(м³/год))	3.281					
Спосіб керування приводом	Керування по часу					
Максимальні зовнішні витоки (%)	2.7					
Sound power level (дБ(А))	40					
Річне споживання електрики (кВт.год/рік)	Холодний		Помірний		Теплий	
	3865		3865		3865	
Річне збереження тепла (кВт.год/рік)	Холодний		Помірний		Теплий	
	3667		1874		848	