Фантом Прес ТН



Відцентрові вентилятори для витяжної вентиляції для каналів із високим опором

• Рівень звукового тиску LpA на відстані 3 м: 36
• Тип крильчатки: Відцентрова крильчатка з вперед загнутими лопатками
• Матеріал корпусу: Пластик
• Захист від зворотньої тяги: Зворотний клапан
• Датчик вологості
• Таймер: Таймер вимкнення, Таймер увімкнення, Таймер інтервальний

	Одиниця виміру	Фантом Прес ТН	
Швидкість	-	1	2
Розмір повітропроводу, який приєднується	мм	100	
Мінімальна напруга живлення	В	220	
Максимальна напруга живлення	В	240	
Частота мережі живлення	Гц	50	
Номінальна потужність	Вт	13	29
Максимальний струм	А	0.082	0.116
Максимальна витрата повітря	м³/год	70	110
Рівень звукового тиску LpA на відстані 3 м	дБ(А)	28	36
Мінімальна температура оточуючого повітря	°С	1	
Максимальна температура оточуючого повітря	°С	40	
Клас захисту	-	IP45	
Матеріал крильчатки	-	Пластик	

Розміри

B	H	L	L1
215	256	115	37

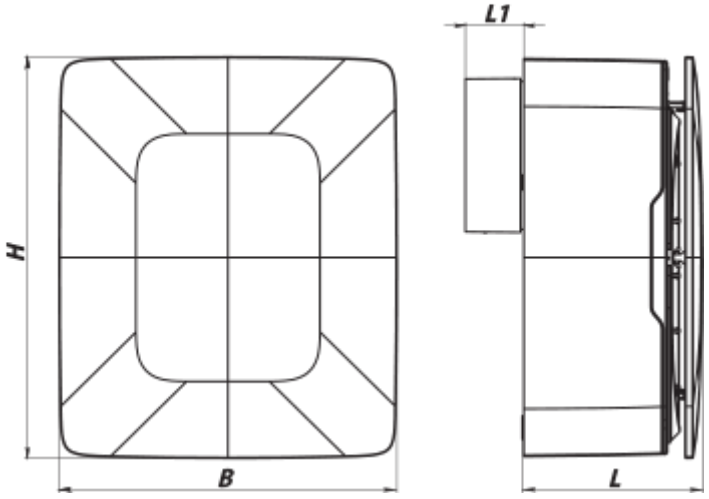

Аксесуари

Зєднувально-монтажні елементи

Найменування	Фото	Опис
ПВТ 050/10		ПВХ-клейка стрічка – ізоляційна стрічка, що складається з пластифікованої полівінілхлоридної основи з нанесеним на неї клейовим шаром
ПВТ 050/30		ПВХ-клейка стрічка – ізоляційна стрічка, що складається з пластифікованої полівінілхлоридної основи з нанесеним на неї клейовим шаром
ПВТ 050/50		ПВХ-клейка стрічка – ізоляційна стрічка, що складається з пластифікованої полівінілхлоридної основи з нанесеним на неї клейовим шаром
Х 100		Хомути призначені для швидкого та надійного монтажу і з'єднання різних елементів вентиляційної системи круглого перерізу. Виготовляються зі смуги нержавіючої сталі

Гнучкі повітроводи

Найменування	Фото	Опис
Полівент Н		Гнучкий неізольований повітропровід з металізованої плівки

Віконні провітрювачі

Найменування	Фото	Опис
ПО 400		Віконні припливні провітрювачі для вентиляції